INSTRUKTIONSBOK

LINHAI

LH150 ATV-B 2x4
LH200 ATV-B 2x4
LH260 ATV-B 2x4
4x4
LH300 ATV-B 2x4
4x4

Europa

Läs denna instruktionsbok noggrant innan du börjar köra fordonet.

Under fyrhjulingens sadel finns ett förvaringsutrymme. Förvara denna instruktionsbok i utrymmet så att den finns lättillgänglig när den behövs.

Art.nr F010202A02

INNEHÅLLSFÖRTECKNING

1.	Förord	2
2.	Varningssymboler	5
3.	Säkerhetsinstruktioner	7
4.	Kontroll före körning	12
5.	Serienummer	13
6.	Instrument och reglage	14
7.	Starta motorn	24
8.	Inkörning	25
9.	Skyddsutrustning	26
10.	Köra med last	27
11.	Körning	28
12.	CVT-system	33
13.	Batteri	35
14.	Avgassystem	37
15.	Service och underhåll	38
16.	Felsökning	57
17.	Verktyg	64
18.	Specifikationer	65
19.	Kopplingsschema	66

1. FÖRORD

Tack för att du har valt en av våra produkter. Denna fyrhjuling har konstruerats och tillverkats med högsta krav på prestanda, tillförlitlighet och kvalitet. Vi hoppas att den kommer ge dig många stunders säker och rolig körning.

Denna manual ska hjälpa ägaren och eventuella andra förare att bekanta sig med fyrhjulingens olika funktioner. I manualen finns även information om hur du sköter service och underhåll på din fyrhjuling.

Läs denna manual noggrant. Med hjälp av manualen och varningsdekalerna som sitter på fyrhjulingen kan du sätta dig in i hur din fyrhjuling ska användas och underhållas på ett säkert sätt. Se till att du förstår uppmaningarna och rekommendationerna i denna bok och följ alltid de instruktioner som ges.

Viktigt säkerhetsmeddelande

Modifiera aldrig motorn, drivsystemet eller några andra mekaniska eller elektriska system på fyrhjulingen. Montera inga eftermarknadsdelar eller tillbehör som är avsedda för att öka effekten eller topphastigheten på din fyrhjuling.

Om du inte följer dessa anvisningar ökar risken för olyckor som kan leda till allvarliga personskador eller dödsfall. Dessutom gäller inte garantin om du inte följer dessa instruktioner.

Observera

Att montera eller använda vissa tillbehör som t.ex. gräsklippare, slåtteraggregat, besprutningsanordning, vinsch eller vindruta förändrar din fyrhjulings köregenskaper.

Kör med hänsyn

Följ alltid gällande trafikregler. Se till att du känner till dina egna och fordonets begränsningar och respektera övriga trafikanter och miljön. När du kör har du ansvar för både din egen och din omgivnings säkerhet.

En fyrhjuling kan vara farlig att köra. En fyrhjulings köregenskaper skiljer sig från andra fordons (t.ex. motorcyklar och bilar) köregenskaper. Om du inte använder rätt körteknik kan fyrhjulingen snabbt välta även vid normala manövrar såsom svängning och körning på lutande underlag eller över hinder.

⚠ Att inte följa instruktionerna nedan kan leda till allvarliga personskador eller dödsfall.

- Läs denna manual och alla varningsdekaler noggrant och följ alltid instruktionerna.
- Kör aldrig fyrhjulingen utan att ha den förarutbildning som krävs.
- Låt endast vuxna köra fyrhjulingen.

- Låt ingen som inte har läst denna manual och alla varningsdekaler, och som inte har en förarutbildning, köra fyrhjulingen.
- Använd alltid en godkänd hjälm när du kör. Kör också alltid med glasögon eller visir, handskar, stövlar, långärmad jacka och långbyxor.
- Kör aldrig alkohol- eller drogpåverkad.
- Kör aldrig snabbare än gällande hastighetsbegränsningar. Anpassa alltid hastigheten till din körförmåga, väglaget och sikten.
- Försök inte att köra på bakhjulet, hoppa eller göra några andra liknande manövrar.
- Utför en kontroll före körning innan varje körtillfälle för att se till att fyrhjulingen är i ett säkert skick. Följ alltid kontroll- och underhållsinstruktionerna som ges i denna manual.
- Kör alltid med båda händerna på styret och med båda fötterna på fotplattorna.
- Ta det extra försiktigt när du kör i obekant terräng. Var beredd på att körförhållandena i terrängen snabbt kan ändras.
- Kör aldrig i oländig terräng eller på mycket hala eller lösa underlag.
- Följ alltid denna manuals instruktioner som gäller att svänga med fyrhjulingen. Öva på att svänga i låga hastigheter innan du börjar försöka att svänga i högre hastigheter. Kör inte för snabbt när du svänger.
- Låt alltid en auktoriserad återförsäljare kontrollera fyrhjulingen om den varit inblandad i en olycka.
- Kör aldrig med fyrhjulingen på underlag som är för branta för fyrhjulingen eller din egen körförmåga. Öva på flackare underlag innan du börjar köra i branta uppför- och nedförsbackar.
- Följ alltid denna manuals instruktioner när det gäller att köra uppför lutande underlag. Kontrollera terrängen noggrant innan du börjar köra uppför en backe. Kör inte uppför backar med mycket hala eller lösa underlag. Luta dig framåt. Gasa inte hastigt och gör inga plötsliga växlingar. Kör inte snabbt över backkrön.
- Följ alltid denna manuals instruktioner när det gäller att köra nedför lutande underlag. Kontrollera terrängen noggrant innan du börjar köra nedför en backe. Luta dig bakåt. Kör inte nedför backar som får fyrhjulingen att luta kraftigt åt ena hållet. Kör rakt nedför backar i möjligaste mån.
- Följ alltid denna manuals instruktioner när det gäller att köra längs med lutande underlag. Undvik backar med mycket hala eller lösa underlag. Luta dig mot den sida av fyrhjulingen som är vänd uppåt i backen. Försök inte att vända med fyrhjulingen på lutande underlag innan du lärt dig tekniken som beskrivs i denna manual för att vända på plant underlag. Undvik i möjligaste mån att köra längs med branta lutningar.
- Följ alltid de korrekta åtgärderna om du får stopp eller börjar rulla bakåt i en uppförsbacke. Undvik att få stopp genom att hålla jämn fart när du kör uppför en lutning. Om du får stopp eller börjar rulla bakåt ska du följa de bromsinstruktioner som ges i denna manual. Stig av fyrhjulingen på den sida som är vänd uppåt i backen eller på endera sidan om fyrhjulingen står vänd rakt uppåt. Vänd fyrhjulingen och sätt dig på igen enligt instruktionerna i denna manual.
- Kontrollera alltid om det finns hinder innan du kör i obekant terräng. Försök inte att köra över stora hinder, såsom stora stenar eller fallna trädstammar. Följ alltid denna manuals instruktioner när det gäller körning över hinder.
- Undvik att få sladd när du kör. Kör försiktigt på hala underlag, som till exempel is, för att inte få sladd och förlora kontrollen.

- Undvik att köra i djupt eller starkt strömmande vatten. Kör inte i vatten som är djupare än den rekommenderade maxgränsen. Kör sakta, håll balansen och undvik hastiga rörelser. Gör inga snabba svängar, plötsliga inbromsningar eller hastiga gaspådrag.
- Våta bromsar kan ha sämre bromsverkan. Provbromsa några gånger efter körning i vatten så att bromsarna torkar av friktionen.
- Kontrollera alltid att det inte finns människor eller hinder bakom dig när du ska backa. Backa sakta och undvik snäva svängar.
- Använd alltid däck av rekommenderad typ och storlek. Kontrollera att däcken har rätt lufttryck.
- Modifiera inte fyrhjulingen genom felaktig montering eller användning av tillbehör.
- Överskrid aldrig fyrhjulingens maximala lastförmåga. Lasten ska fördelas rätt och spännas fast ordentligt. Kör sakta och följ instruktionerna i denna manual när det gäller lastning och körning med släpvagn. Räkna med längre bromssträcka.

2. VARNINGSSYMBOLER

Varning: Detta är ingen leksak, utan ett fordon för vuxna. Läs varningarna och hela instruktionsboken innan du börjar köra.

⚠ **LÄR KÄNNA DITT FORDON INNAN DU BÖRJAR KÖRA!**

Läs denna manual noggrant. Att köra detta fordon innebär ett ansvar för både din egen och andras säkerhet, liksom för miljön.

OBSERVERA: Illustrationerna i boken ska fungera som allmänna referenser. Din modell kan skilja sig från utförandena på bilderna.

VARNINGSMEDDELANDEN

De varningsmeddelanden som förekommer i denna manual pekar på speciella instruktioner och åtgärder, som kan leda till allvarliga skador eller dödsfall om de inte följs. Läs samtliga varningsmeddelanden i denna manual och följ alltid instruktionerna som ges.

Genom hela manualen används flera signalord för att göra dig uppmärksam på viktig säkerhetsinformation:

⚠ Denna symbol finns både i instruktionsboken och på dekaler på fyrhjulingen. Symbolen signalerar att det finns risk för personskador.

⚠ VARNING

Indikerar en olycksrisk som kan leda till allvarliga personskador eller dödsfall.

⚠ FÖRSIKTIGHET

Indikerar en olycksrisk som kan leda till lindrigare personskador eller skador på fyrhjulingen.

FÖRSIKTIGHET

Indikerar en situation som kan leda till skador på fyrhjulingen.

OBSERVERA

Indikerar speciellt viktig information eller viktiga instruktioner.

3. SÄKERHETSINSTRUKTIONER

OBSERVERA: På flera platser på fyrhjulingen sitter varningsdekaler utplacerade. Läs och följ instruktionerna på dekalerna. Kontakta din återförsäljare om någon dekal skulle bli oläslig eller falla av.

OBSERVERA: Nr 8, 15, 16, 17 och 19 gäller bara fyrhjulsdrivna modeller.
Nr 6A gäller 150- och 200-kubiksmodeller. Nr 6B gäller 260- och 300-kubiksmodeller.

150/200 cc

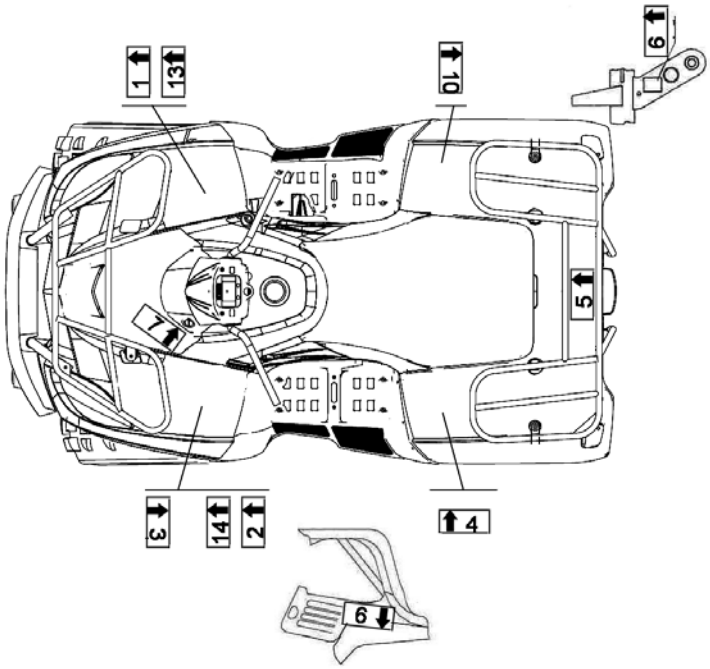

260/300 cc

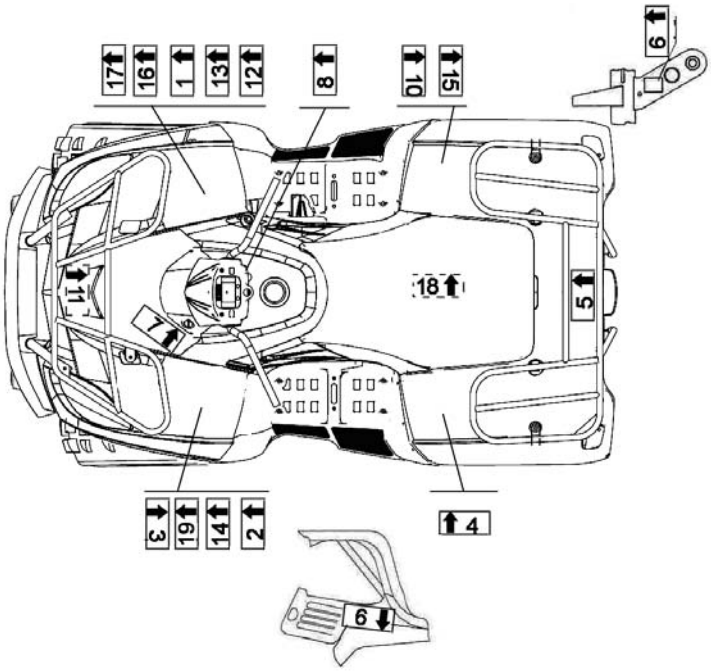

1

⚠ VARNING

Det finns risk för allvarliga personskador eller dödsfall om fyrhjulingen körs av barn under 16 år.
Låt ALDRIG barn under 16 år köra denna fyrhjuling.

8K0-01

2

⚠ VARNING

Felaktig användning av fyrhjulingen kan leda till allvarliga personskador eller dödsfall.
ANVÄND ALLTID GODKÄND HJÄLM OCH SKYDDSUTRUSTNING. KÖR ALDRIG UNDER PÅVERKAN AV ALKOHOL ELLER DROGER.
Kör ALDRIG utan lämplig utbildning eller lämpliga instruktioner för körning.
Kör ALDRIG snabbare än vad du klarar av och vad förhållandena medger.
Använd ALLTID korrekt körteknik för att undvika att fordonet välter i backar, terräng eller svängar.
LÄS INSTRUKTIONSBOKEN OCH FÖLJ ALLA ANVISNINGAR.

8K0-02B

3

⚠ VARNING

Att överlasta pakethållaren kan leda till instabilitet och förlorad kontroll över fyrhjulingen. Bogsera inte från pakethållaren eller stötfångaren. Det kan leda till instabilitet och förlorad kontroll. Överskrid inte pakethållarens maximala lastkapacitet. Den främre pakethållarens maximala lastkapacitet är: **10 kg**

8K0-03

4

⚠ VARNING

Felaktigt däckstryck eller överlastning kan leda till förlorad kontroll med allvarliga personskador eller dödsfall som följd. Se till att däckstrycket ALLTID är rätt enligt uppgifterna på däcksidorna. Överskrid aldrig den maximala lastkapaciteten, som är 150 kg inklusive förare och last.

8K0-04

5

⚠ VARNING

Att överlasta pakethållaren kan leda till instabilitet och förlorad kontroll över fyrhjulingen. Bogsera inte från pakethållaren, eftersom det kan få fyrhjulingen att välta. Överskrid inte pakethållarens maximala lastkapacitet. Den bakre pakethållarens maximala lastkapacitet är: **20 kg**

8K0-05

7

FÖRSIKTIGHET

Anslut inga värmealstrande tillbehör, som cigarettändare för bilar. Detta kan skada uttaget.

8K0-07

12

FÖRSIKTIGHET

Håll kopplingen och kraftöverföringen i gott skick på följande sätt:

Använd lågväxel:

- Vid hastigheter under 11 km/h
- Vid tung dragning
- Vid körning i svår terräng (t.ex. myrmark eller kuperad terräng) med låga hastigheter

Använd högväxel:

- Vid hastigheter över 11 km/h
- Vid långvarig körning i höga hastigheter

Nr 15

13

FÖRSIKTIGHET

Undvik skador på kraftöverföringen genom att använda växelspaken bara när fyrhjulingen står stilla och motorn går på tomgång.

Nr 17

14

⚠ VARNING

Tryck aldrig på hastighetsspärrens frånkopplingsknapp medan du gasar, eftersom det kan leda till förlorad kontroll över fyrhjulingen och allvarliga personskador eller dödsfall.

Nr 28

15

⚠ VARNING

Att försöka växla mellan hög- och lågväxel eller mellan två- och fyrhjulsdrift medan fyrhjulingen rullar eller motorvarvet är högre än tomgång kan leda till förlorad kontroll över fyrhjulingen och allvarliga skador på kraftöverföringen och drivsystemet.
Försök aldrig växla mellan hög- och lågväxel eller mellan två- och fyrhjulsdrift medan fyrhjulingen rullar eller motorvarvet är högre än tomgång.

Nr 29

16

FÖRSIKTIGHET

När du växlar från fyrhjulsdrift till tvåhjulsdrift kanske inte fyrhjulsdriften kopplas ur direkt, utan först när du kör på hårt underlag eller använder backväxeln.
Indikatorn för tvåhjulsdrift på hastighetsmätaren tänds när fyrhjulsdriften har kopplats ur.

Nr 39

17

⚠ OBSERVERA
Använd bara fyrhjulsdriften när det behövs. Det ger fyrhjulingen lägre bränsleförbrukning och längre livslängd. Nr 30

18

⚠ FÖRSIKTIGHET
För motorns kylvätska ska bara etylenglykol och vatten användas. **Observera:** Följ alltid glykoltillverkarens blandningsrekommendationer för det frostskydd som behövs där du använder fyrhjulingen. LHTY.2.11

19

⚠ VARNING
När fyrhjulsdriften är inkopplad bromsas både fram- och bakhjulen även om bara ett bromsreglage används. Nr 27

4. KONTROLL FÖRE KÖRNING

⚠ VARNING
För din säkerhets skull bör du utföra en kontroll före körning innan varje körtillfälle.

Använd följande punkter för att kontrollera fyrhjulingens skick varje gång innan du börjar köra.

Kontrollpunkter

1. Däck – kontrollera skick och lufttryck.
2. Bränsle – fyll på bränsletanken.
3. Bromsar – kontrollera samtliga bromsars funktion, inställning och bromsvätskenivå (även reservbromshandtaget).
4. Gasreglage – kontrollera att reglaget går lätt och går tillbaka helt.
5. Belysning – kontrollera att strålkastare, bromsljus, bakljus, indikeringslampor och reglage fungerar.
6. Motorns stoppknapp – kontrollera funktion.
7. Hjul – kontrollera att hjul- och axelmuttrar sitter ordentligt fast. Kontrollera att axelmuttrarna sitter fast med saxsprintar.
8. Luftfilter – kontrollera skick. Rengör eller byt ut efter behov.
9. Styrning – kontrollera att styrningen går lätt och jämnt utan glapp.
10. Lösa delar – kontrollera om det finns några skadade delar eller lösa bultar eller muttrar.
11. Skyddsutrustning – kontrollera att t.ex. hjälm, skyddsglasögon och kläder är i gott skick.
12. Kylvätska – kontrollera nivån i expansionskärlet.

5. SERIENUMMER

Anteckna din fyrhjulings serienummer här.

1. Ramnummer (sitter långt ner på höger ramrör):

……

2. Motornummer (framtill på vänster sida av vevhuset):

……

Förvara reservnyckeln på en säker plats. För att en ny nyckel ska kunna tillverkas måste du ha kvar en nyckel som går att kopiera. Anteckna nyckelnumret här:

……

Ram- och motornummer behövs vid registrering av din fyrhjuling, i försäkringsärenden och vid reservdelsbeställning. Om ditt fordon skulle bli stulet kan dessa nummer vara till stor hjälp för att återfinna och identifiera det.

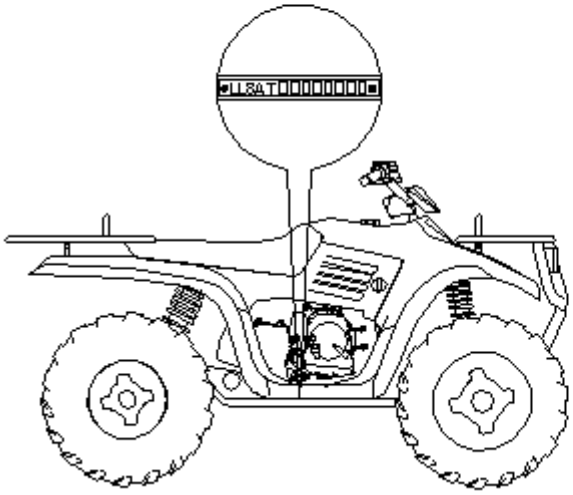

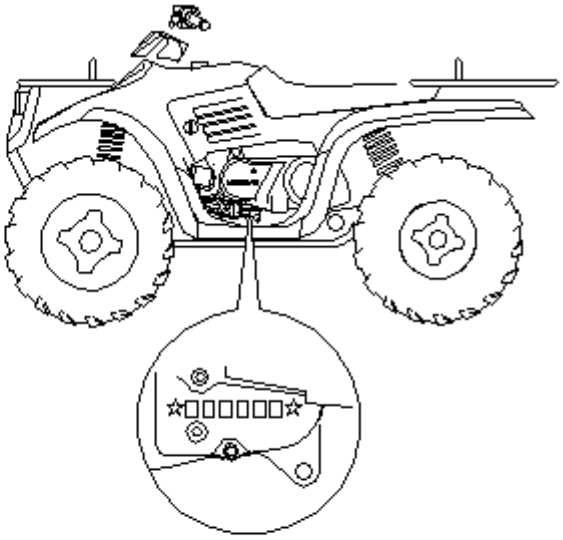

6. INSTRUMENT OCH REGLAGE

1. **TÄNDNINGSLÅS:** måste vridas medurs till ON för att motorn ska gå att starta.
2. **VARNINGSBLINKERS:** när knappen skjuts till varningstriangelsymbolen blinkar de fyra körriktningsvisarna och en summer hörs.
3. **MOTORNS STARTKNAPP:** används för att starta motorn.

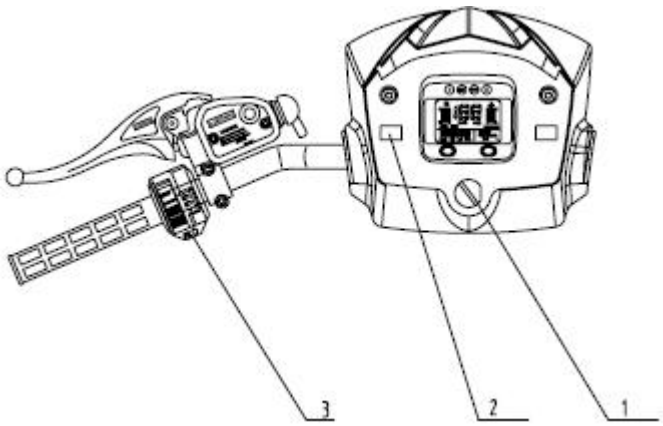

- **Frånkopplingsknapp för backväxelns hastighetsspärr**

Vissa versioner av denna fyrhjuling är utrustade med en hastighetsspärr för back-växeln. Tryck på frånkopplingsknappen för att få extra kraft när du backar.
VARNING: Tryck aldrig på frånkopplingsknappen medan du ger gas, eftersom du då kan förlora kontrollen över fyrhjulingen och råka ut för en olycka.

⚠ VARNING
Var försiktig och kör sakta när sikten är dålig, t.ex. vid dimma, regn eller i mörker.

LJUSREGLAGE
Ljusreglaget sitter på vänster handtag. Med reglaget slår du på och av ljuset, samt växlar mellan hel- och halvljus (på modeller utrustade med hel- och halvljus). Reglaget fungerar bara när tändningslåset står på ON.

DIGITAL DISPLAY

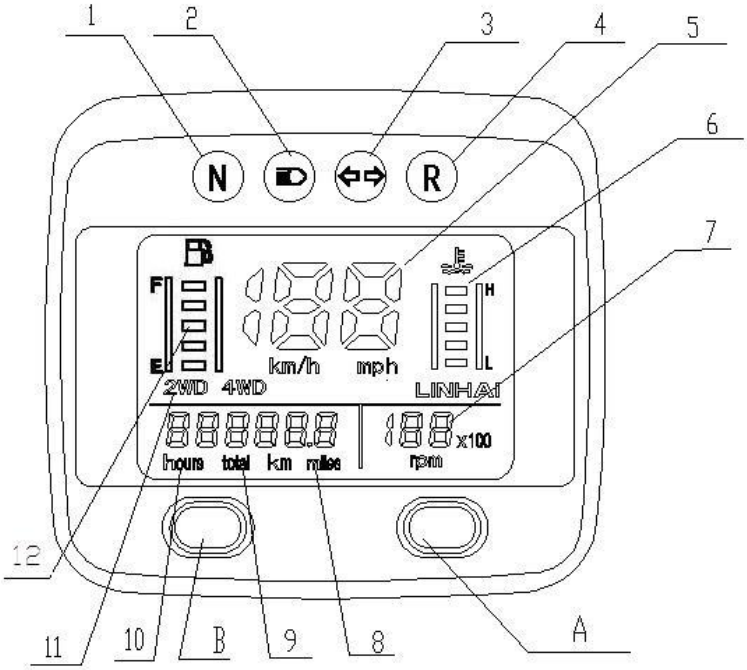

1. Neutrallägesindikator
2. Helljusindikator
3. Blinkersindikator
4. Backindikator
5. Hastighetsmätare
6. Kylvätsketemperaturmätare*

7. Varvräknare
8, 9. Vägmätare
10. Timräknare
11. Indikator för två-/fyrhjulsdrift*
12. Bränsleindikator
A. Väljarknapp för km/miles.
B. Väljarknapp för timmar/körsträcka.

*Gäller endast 260- och 300-kubiksmodell.

TILLBEHÖRSUTTAG

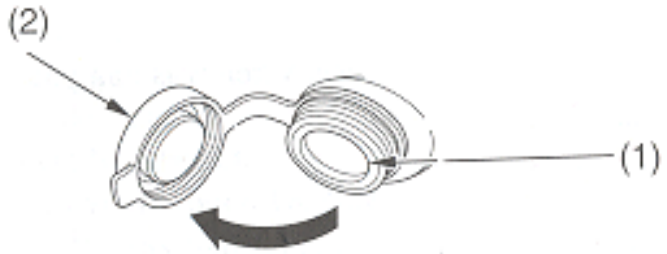

(1) Tillbehörsuttag
(2) Lock

Tillbehörsuttaget (1) sitter på frontkåpans vänstra sida. Tillbehörsuttaget kan användas som strömkälla för exempelvis en arbetslampa, strålkastare, komradio eller mobiltelefon.

⚠ FÖRSIKTIGHET
Anslut inga värmealstrande tillbehör, som cigarettändare för bilar. Detta kan skada uttaget. Använd uttaget såhär: Vrid tändningslåset till ON och starta motorn. Stäng av ljuset med ljusreglaget och öppna tillbehörsuttagets lock. Om tillbehörsuttaget ger mindre än 70 W behöver motorn köras på högre varvtal. Se till att motorn är igång och att ljuset är avslaget innan du använder tillbehörsuttaget, annars kan batteriet laddas ur. Tillbehörsuttagets kapacitet är 12 V likström och 120 W (10 A) eller mindre. Om den maximala kapaciteten överskrids kan en säkring brännas. Sätt tillbaka locket när du har använt tillbehörsuttaget. Spola inte vatten på tillbehörsuttaget när du tvättar fyrhjulingen.

GASREGLAGE

Du gasar genom att trycka på gasreglaget (1). Reglaget är fjäderbelastat och motorns varvtal går tillbaka till tomgång när du släpper reglaget.

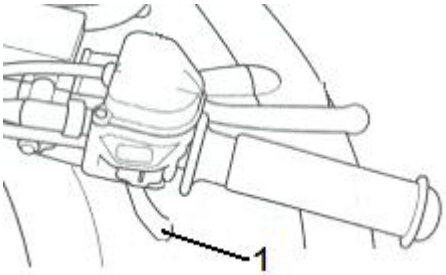

⚠ VARNING
Om fyrhjulingen körs i minusgrader efter att den nyligen har tvättats kan gasvajern och trottelmekanismen frysa fast, och därmed få gasreglaget att haka upp sig. Detta kan leda till förlorad kontroll över fyrhjulingen.

FRAM- OCH BAKBROMS

Kontrollera bromsvätskenivån före varje körtillfälle. Bromsvätskebehållaren för bromshandtaget sitter på styrets vänstra sida. Bromsvätskebehållaren för bromspedalen sitter under sadeln. Bromsvätskenivån ska ligga mellan den övre och den nedre markeringen.

⚠ FÖRSIKTIGHET
Använd aldrig bromsvätska från en öppnad behållare, utan fyll alltid på med ny bromsvätska från en oöppnad behållare. Bromsvätska absorberar fukt från luften och det sänker vätskans kokpunkt, vilket i sin tur kan leda till försämrad bromsverkan och förlorad kontroll.

Fram- och bakbromsen består av hydrauliska skivbromsar som aktiveras samtidigt med en pedal på insidan av höger fotplatta. Kontrollera bromsvätskenivån och känslan i bromspedalen före varje körtillfälle. När du trampar ner bromspedalen ska den ge ett fast motstånd. Om pedalen känns mjuk kan det bero på att det finns luft i systemet eller att bromsvätskenivån är för låg. Kontakta din återförsäljare för kontroll och reparation av felet innan du börjar köra.

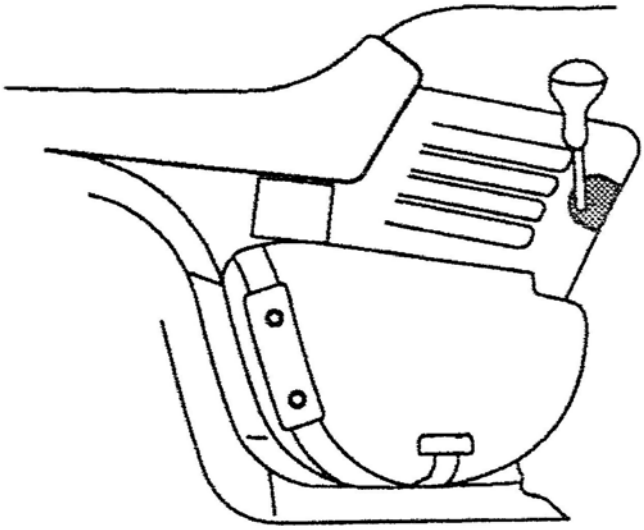

AKTIVERA PARKERINGSBROMSEN

1. Dra in det vänstra bromshandtaget två eller tre gånger och håll sedan kvar det indraget.
2. Tryck in parkeringsbromsspärren (1) i spåret på huvudcylindern. Släpp bromshandtaget.
3. Lossa parkeringsbromsspärren genom att dra in bromshandtaget. Spärren hoppar då ur automatiskt och bromshandtaget återgår till det utsläppta läget.

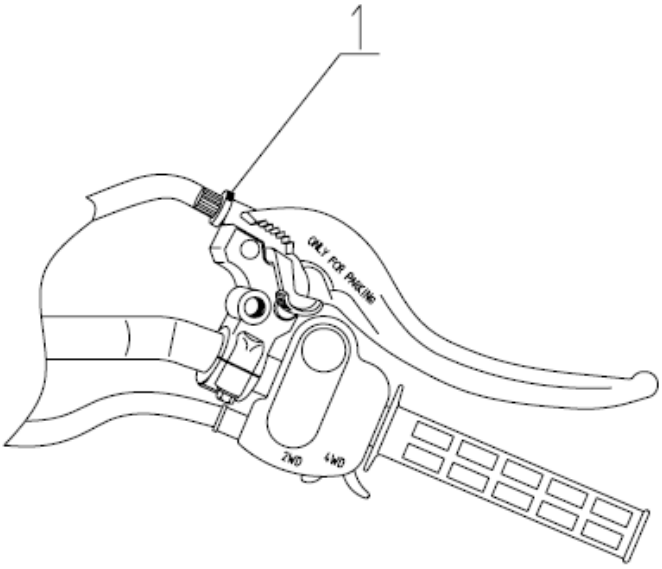

Viktig säkerhetsinformation

- Parkeringsbromsen kan försvagas efter en längre tids användning. Det kan leda till en olycka.
- Lämna inte fyrhjulingen vilande på parkeringsbromsen i en uppför- eller nedförsbacke i mer än 5 minuter.
- Blockera alltid den nedre sidan av hjulen om du lämnar fyrhjulingen på ett lutande underlag eller parkerar på sidan i en backe.

⚠ VARNING
Kontrollera alltid att du har kopplat ur parkeringsbromsen innan du kör iväg. Om du försöker köra med parkeringsbromsen aktiverad kan det leda till en olycka och allvarliga personskador.

RESERVBROMS

⚠ VARNING
Var försiktig när du använder reservbromsen. Om du trycker in reservbromshandtaget för snabbt medan du kör framåt kan bakhjulen låsas och orsaka en sladd med förlorad kontroll som följd.

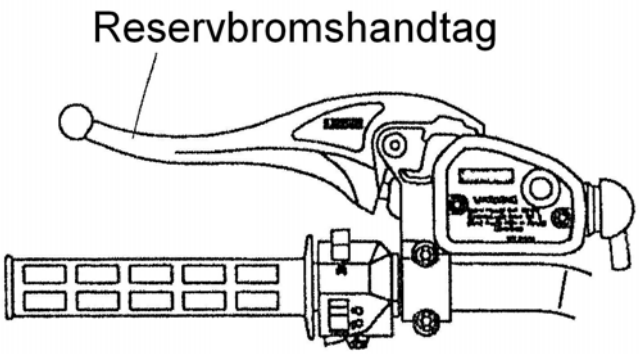

Din fyrhjuling är utrustad med en reservbroms. Reservbromshandtaget är en säkerhetsfunktion som sitter på vänster sida av styret och som aktiveras med vänsterhanden. Reservbromsen är ett komplement till det vanliga bromssystemet och ser till att det finns bromsverkan även om det skulle bli fel på huvudsystemet.

Om bakhjulen glider ska du använda bakbromsen försiktigt med vänsterhanden. Om du bromsar för kraftigt med bakbromsen medan du backar nedför en lutning kan fyrhjulingen tippa över.

OBSERVERA: På 150- och 200-kubiksmodeller verkar reservbromsen bara på bakhjulen. På 260- och 300-kubiksmodeller verkar reservbromsen på både fram- och bakhjulen.

Bromsvätskenivå

Kontrollera bromsvätskenivån i huvudcylindern vid vänster handtag före varje körtillfälle. På huvudcylinderns ovansida finns ett inspektionsfönster (1) som är mörkt när bromsvätskenivån är rätt och klart när bromsvätska behöver fyllas på.

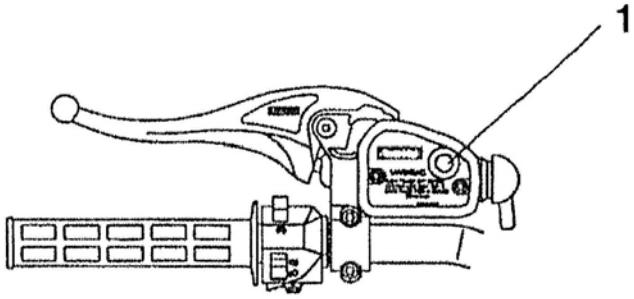

OBSERVERA: När du kontrollerar bromsvätskenivån måste fyrhjulingen stå på ett jämnt underlag och styret måste stå helt rakt. Använd endast bromsvätska av typen DOT 3 från en oöppnad behållare.
På vissa modeller finns ett sidofönster där bromsvätskenivån kan inspekteras. Nivån ska ligga mellan max- och min-markeringarna på behållaren.

VÄXELSPAK

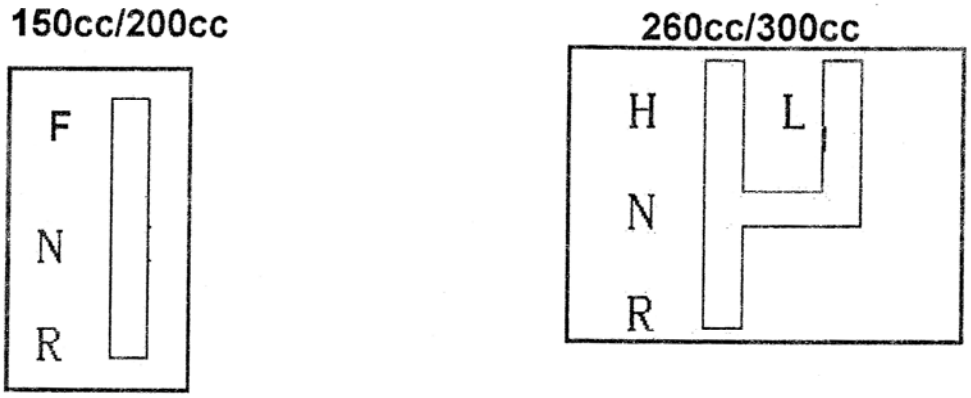

Växelspaken sitter på fyrhjulingens högra sida. 150- och 200-kubiksmodeller har tre växellägen: högväxel framåt, back och neutral. 260- och 300-kubiksmodeller har fyra växellägen: högväxel framåt, lågväxel framåt, back och neutral

OBSERVERA (gäller 260/300 cc): För bästa möjliga livslängd på drivremmen bör du använda lågväxeln när du drar tung last och vid långvarig körning under 11 km/h.

⚠ FÖRSIKTIGHET
För att växla ska du stanna fyrhjulingen och flytta växelspaken till önskad växel medan motorn går på tomgång. Om du växlar medan motorn har högre varvtal eller medan fyrhjulingen rullar kan det orsaka skador på växellådan.

När du lämnar fyrhjulingen utan uppsikt ska du alltid se till att en växel ligger i och att parkeringsbromsen är låst. Det är viktigt att växellänksystemet är rätt justerat så att växellådan fungerar korrekt. Kontakta din återförsäljare om det skulle bli något problem med kraftöverföringen.

⚠ VARNING
(Gäller 260/300 cc) Lägg inte i en växel som är för låg i förhållande till fyrhjulingens hastighet. Bakhjulen kan då låsa sig och du kan få sladd med förlorad kontroll som följd. Dessutom kan motorn och växellådan skadas. Se alltid till att motorns varvtal har sjunkit tillräckligt innan du lägger i en lägre växel.

KYLSYSTEM

Kylvätskenivå (gäller 260/300 cc)

Kylvätskans expansionskärl sitter på ramens vänstra sida. Nivån i kärlet måste hållas mellan max- och min-markeringarna.

I kylvätskans expansionssystem ingår expansionskärlet, kylarens påfyllningshals, kylarlocket och anslutningsslangen.

När kylvätsketemperaturen stiger trycks den överflödiga kylvätskan ut ur kylaren genom kylarlocket och in i expansionskärlet. När kylvätsketemperaturen sjunker dras kylvätskan tillbaka från expansionskärlet genom kylarlocket till kylaren.

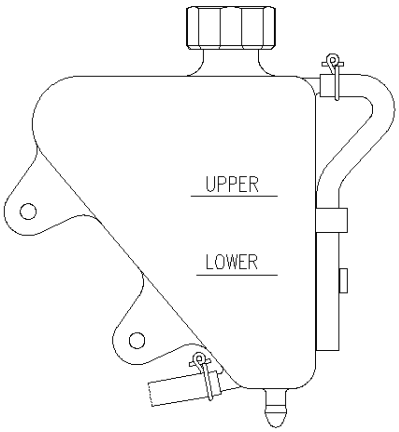

OBSERVERA: Det är normalt att kylvätskenivån sjunker en aning på en ny fyrhjuling, eftersom systemet tömmer sig självt på instängd luft. Kontrollera kylvätskenivån enligt rekommendationerna i denna manual och fyll på kylvätska i expansionskärlet vid behov.
Vi rekommenderar att du använder en 50/50-blandning av högkvalitativ glykol för aluminiummotorer och destillerat vatten. Följ alltid glykoltillverkarens blandningsrekommendationer så att frostskyddet passar klimatet där fyrhjulingen används.

⚠ VARNING
Skruva aldrig av kylarlocket när motorn är varm, eftersom het kylvätska då kan spruta upp och ge dig allvarliga brännskador. Motorn måste ha svalnat innan du skruvar av kylarlocket.

Kontroll av kylvätskenivå i kylaren
OBSERVERA: Denna procedur behöver bara utföras om kylsystemet har dränerats. Om expansionskärlet är tomt ska dock nivån i kylaren kontrolleras och kylvätska ska fyllas på vid behov.

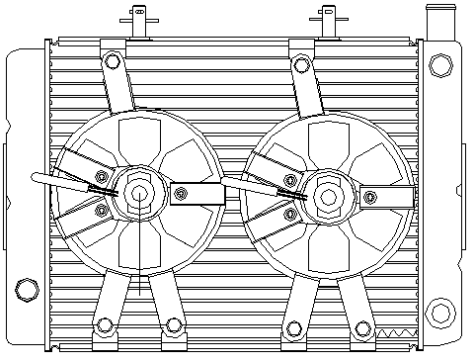

OBSERVERA: Kylarlocket måste vara av originalmodell, eftersom expansionssystemet inte fungerar korrekt annars. Om locket behöver bytas ut ska du kontakta din återförsäljare.
För att kylvätskan ska ge ett fullvärdigt skydd för motorn bör kylsystemet dräneras helt vartannat år och fyllas på igen med en blandning av glykol och destillerat vatten. Fyll på med en tratt i kylarens påfyllningshals.

OLJEKYLARE (gäller 200 cc)
OBSERVERA: Kontrollera om det finns läckage i oljekylsystemet. Byt packningar om läckage förekommer. Vid defekter på systemet ska det bytas ut.

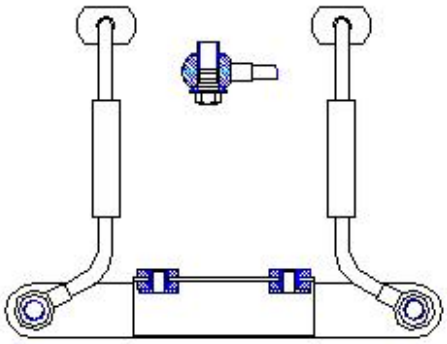

BRÄNSLE OCH OLJA

⚠ VARNING
Bensin är extremt brandfarligt och explosivt. • Var alltid extra försiktig när du hanterar bensin. • Stå alltid utomhus eller i ett välventilerat utrymme och se till att motorn är avstängd när du ska fylla på bensin. • Se till att inte rökning, eld eller gnistor förekommer i närheten av fyrhjulingen när du tankar. • Överfyll inte tanken. Fyll inte upp till tankhalsen. • Om du får bensin på huden eller kläderna ska du omedelbart tvätta av det med tvål och vatten. • Starta eller kör aldrig motorn i ett stängt utrymme. Avgaserna är giftiga och kan snabbt leda till medvetslöshet och dödsfall. • Stäng av bensinkranen när fyrhjulingen parkeras eller förvaras under en längre tid.

Bränslesystem
Tanklocket (1) sitter bakom styret. Se specifikationsavsnittet för uppgift om bränslevolym. Använd blyfri bensin.
Bensinkranen sitter på vänster sida vid framskärmen och har tre lägen:
OFF: När fyrhjulingen förvaras eller transporteras.
ON: Vid normal användning.
RES: För reservförsörjning.
OBSERVERA: Reservförsörjningen räcker till ungefär 10 kilometers körning. Fyll alltid på bensin så snart som möjligt efter att du slagit på reservförsörjningen. Vrid tillbaka bensinkranen till ON när du har fyllt på bensin.

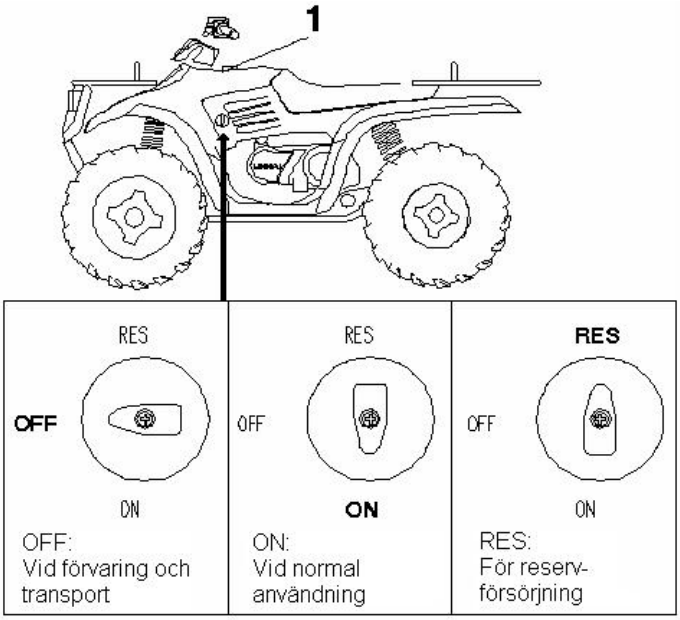

Bränslefilter
Bränslefiltret ska bytas av din återförsäljare med intervaller på 100 timmars körning eller en gång om året. Försök inte att rengöra filtret.
Filtret sitter på bränslekranen inuti bränsletanken.

Motorolja
150/200 cc **260/300 cc**

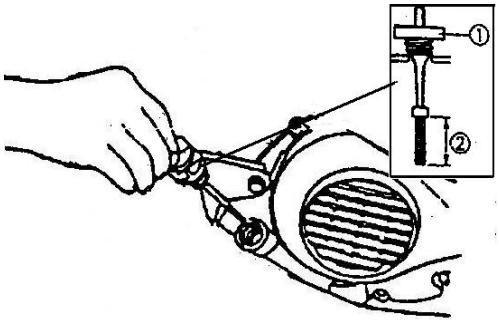

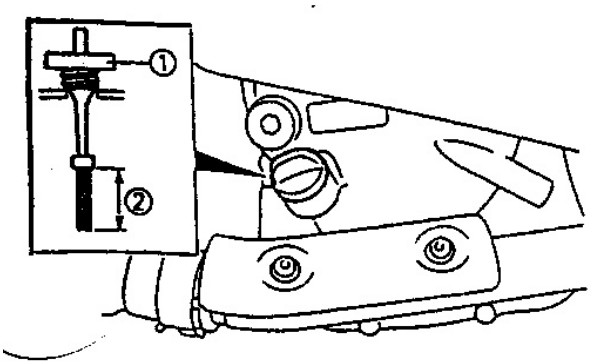

Oljepåfyllningslocket sitter på motorns högersida. Kontrollera oljenivån på följande sätt:

1. Ställ fyrhjulingen på ett jämnt underlag.
2. Starta motorn och låt den gå på tomgång i 20-30 sekunder.
3. Stäng av motorn, skruva ut oljepåfyllningslocket (1) och torka av oljestickan med en ren trasa.
4. Sätt in oljestickan i påfyllningshålet utan att skruva in den. Ta ut den och kontrollera nivån.
5. Nivån ska ligga inom den markerade delen av stickan (2). Fyll på olja till den övre markeringen. Fyll inte på för mycket.

⚠ FÖRSIKTIGHET
Använd endast olja av typen SAE 15W/40 SG. Blanda aldrig oljor med olika viskositet eller olja från olika tillverkare. Motorn kan skadas och garantin kan ogiltigförklaras.

FYRHJULSDRIFT (gäller bara 260- och 300-kubiksmodell med fyrhjulsdrift)
Vissa modeller är utrustade med elektrisk in- och urkoppling av fyrhjulsdriften.

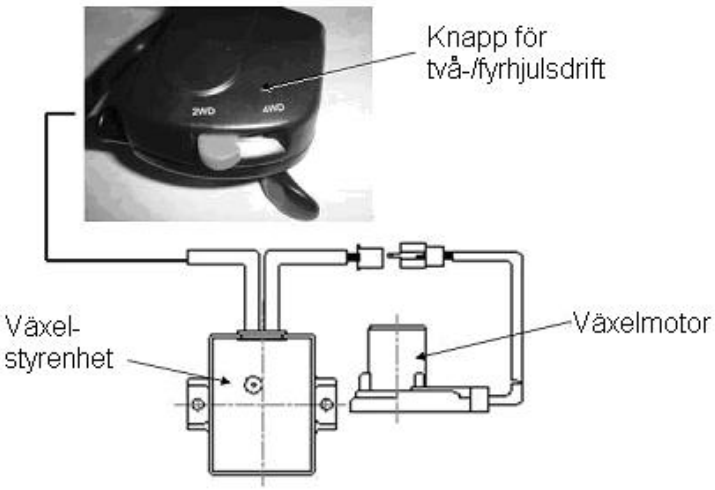

FÖRSIKTIGHET:
Se alltid till att fyrhjulingen står stilla och att motorn går på tomgång när du ska koppla in eller ur fyrhjulsdriften, eftersom kraftöverföring och drivsystem annars kan skadas.

OBSERVERA:
När du växlar mellan två- och fyrhjulsdrift kan det senast använda läget fortfarande vara inkopplat och kopplas ur först när du kör på hårt underlag eller använder backväxeln. En summer hörs om proceduren ovan inte utförs inom en minut. Växla igen för att stänga av summern.

⚠ FÖRSIKTIGHET
Koppla inte in fyrhjulsdriften medan bakhjulen roterar. Det kan orsaka skador på kraftöverföringen. När du trycker på knappen för fyrhjulsdrift kanske inte fyrhjulsdriften kopplas in direkt. Ge alltid lite gas och låt hjulen rulla en aning för att fyrhjulsdriften ska kopplas in helt. Indikatorn för fyrhjulsdrift på hastighetsmätaren tänds när fyrhjulsdriften har kopplats in.

VARNING:
Om styrningen blir extremt trög kan det bero på fel på den främre differentialen. Detta kan leda till förlorad kontroll över fyrhjulingen även när tvåhjulsdriften är inkopplad. Om du misstänker fel på styrningen ska du kontakta din återförsäljare för kontroll och service.

OBSERVERA:
Styrningen går trögare, men lika trögt åt båda hållen.

VARNING:
Om styrningen går trögare åt höger eller vänster kan det bero på fel på inre eller yttre kardanknuten på den sidan. Detta kan leda till förlorad kontroll över fyrhjulingen även när tvåhjulsdriften är inkopplad. Om du misstänker fel på styrningen ska du kontakta din återförsäljare för kontroll och service.

VARNING:
Kontrollera att fyrhjulingen fungerar korrekt och säkert varje gång innan du ska köra, annars finns risk för personskador. Kontrollera kardanknutarnas funktion genom att vrida styret åt båda hållen när fyrhjulingen står stilla eller körs i låg hastighet. Styrningen ska inte kännas trögare åt ena hållet, oavsett om två- eller fyrhjulsdrift är inkopplad.

7. STARTA MOTORN

START AV KALL MOTOR

⚠ FÖRSIKTIGHET
Låt motorn bli tillräckligt varm innan du börjar köra, annars kan den ta skada.

1. Lägg växellådan i neutral och aktivera parkeringsbromsen.
2. Vrid bensinkranen till ON.
3. Sätt dig på fyrhjulingen.
4. Sätt motorns stoppknapp på RUN.
5. Vrid tändningslåset till ON, dra in bromshandtaget och tryck på startknappen.
6. Tryck inte in gasreglaget mer än 20 % när du startar motorn.
7. Kör startmotorn i max 5 sekunder och släpp knappen när motorn startar. Om motorn inte startar ska du släppa startknappen och vänta i 5 sekunder innan du gör nästa startförsök.

⚠ FÖRSIKTIGHET
Modeller på 150, 260 och 300 kubik har bara elstart. Om det är för lite ström i batteriet startar inte motorn. Modeller på 200 kubik har dessutom dragstart. Dragstarten används för att starta motorn när batteriet är för svagt. Spänningen måste dock vara över 8 volt. Använd dragstarten såhär: 1. Ta ett ordentligt grepp om starthandtaget och dra långsamt ut snöret cirka en decimeter. 2. Dra upp handtaget helt med en snabb och snärtig rörelse. 3. Släpp tillbaka handtaget långsamt när motorn har startat.

⚠ FÖRSIKTIGHET
Denna fyrhjuling är utrustad med dragstart. Tändsystemet är dock beroende av ström från batteriet. Motorn startar inte om spänningen i batteriet är under 8 volt.

⚠ FÖRSIKTIGHET
Ett visst motstånd ska kännas när du drar i startsnöret. Dra snabbt i snöret för att starta motorn och var beredd på att snöret kan rycka tillbaka.

8. INKÖRNING

Inkörningsperioden för din fyrhjuling är de första 50 timmarnas körning. Din körning under denna period är helt avgörande för motorns prestanda och livslängd. Följ noggrant instruktionerna nedan.

⚠ FÖRSIKTIGHET
Kör inte på fullgas eller i höga hastigheter längre stunder under inkörningsperioden. Motorn kan överhettas och ta skada.

Ställ in gasreglagestoppet så att gasreglaget bara går halvvägs under inkörningsperioden.
1: Låsmutter
2: Justeringsskruv

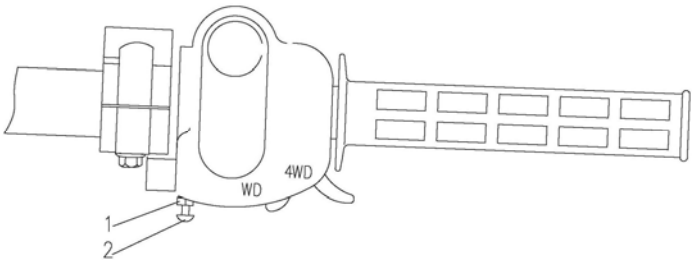

1. Fyll på bränsletanken.
2. Kontrollera motorns oljenivå. Fyll på vid behov.
3. Kör sakta i början och håll dig på en plats där du har utrymme för att lära känna din maskin.
4. Variera gasreglagets läge så att du inte kör på samma varvtal hela tiden.
5. Kontrollera vätskenivåer, reglage och andra viktiga delar regelbundet enligt ”Kontroll före körning” (kapitel 4).
6. Dra inte last.
7. Byt motorolja och filter efter 20 timmar eller 800 km.

9. SKYDDSUTRUSTNING

Anpassa din klädsel till den typ av körning du ska göra. Att köra fyrhjuling kräver kläder som både är bekväma och skyddar bra.

1. **Hjälm**
   Din hjälm är den viktigaste delen av skyddsutrustningen. Hjälmen skyddar mot skallskador. Välj en godkänd hjälm.
2. **Ögonskydd**
   Använd glasögon eller visir för att skydda ögonen och förbättra sikten.
3. **Handskar** (motocrosshandskar)
4. **Stövlar**
   Använd ett par kraftiga och höga stövlar med klack, till exempel motocrosstövlar.
5. **Kläder**
   Använd alltid långbyxor och långärmad tröja eller jacka. Använd även knä-, armbågs- och axelskydd.

11. KÖRNING

⚠ VARNING
Varvtalsbegränsningen aktiveras vid 7500 varv/min. Detta kan göra att bränsle samlas i avgassystemet och antänds av katalysatorn i ljuddämparen, vilket kan leda till att ljuddämparen överhettas och brandrisk. Minska alltid gasen när motorn når maxvarv för att undvika antändning i avgassystemet.

Utför alltid "Kontroll före körning" innan du börjar köra (se kapitel 4).

1. Sitt upprätt med båda fötterna på fotplattorna och båda händerna på styret.
2. Starta motorn och låt den bli varm. Lägg därefter i en växel.
3. Kontrollera trafiken framför och bakom dig.
4. Släpp upp parkeringsbromsen.
5. Börja köra genom att försiktigt trycka in gasreglaget med höger tumme.
6. Kör sakta på plant underlag och ta en stund för att bekanta dig med gasreglagets och bromsarnas funktion.

Kurvtagning
Öva kurvtagning i låga hastigheter. Fyrhjulingen har en fast bakaxel som driver bakhjulen hela tiden. Detta innebär att när du svänger måste ytterhjulet rulla en längre sträcka än innerhjulet. Dessutom kan innerhjulet tappa fästet en aning. När du svänger ska du styra i den riktning du vill köra och luta överkroppen mot kurvans insida samtidigt som du stöder din vikt på den yttre fotplattan. Med denna teknik kan du växla balansen mellan bakhjulen och göra att det går smidigt att svänga. Samma kurvtagningsteknik ska användas när du backar och svänger samtidigt.

⚠ VARNING
Undvik snäva svängar när du backar eftersom fyrhjulingen då lätt kan välta och orsaka allvarliga personskador.

Körning på hala underlag
När du kör på hala underlag som till exempel våta stigar, lösa grusvägar, snö eller is ska du ta det extra försiktigt.

1. Kör sakta på hala underlag.
2. Var uppmärksam, försök läsa terrängen och hitta det bästa spåret. Undvik snäva svängar som kan leda till sladd.
3. Räta upp en sladd genom att styra med sladden och flytta kroppsvikten framåt.
4. Bromsa aldrig när du får en sladd, eftersom du då kan förlora kontrollen helt.
5. Undvik att köra på alltför hala underlag.

Körning i uppförsbacke
Tänk på följande när du kör i uppförsbacke:

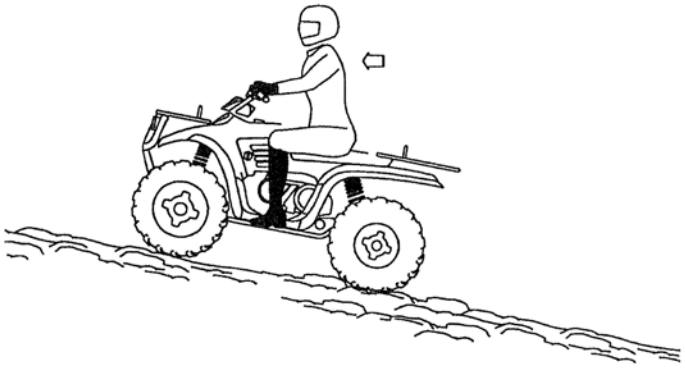

1. Undvik alltför branta lutningar (max 15 %).
2. Håll båda fötterna på fotplattorna.
3. Flytta kroppsvikten framåt.
4. Håll jämn gas.
5. Var uppmärksam och beredd på att snabbt hoppa av fyrhjulingen om det skulle behövas.

Körning längs med en lutning
Att köra längs med ett lutande underlag är en av de farligaste typerna av körning och bör därför undvikas. Om du av någon anledning tvingas köra längs med en lutning ska du tänka på följande:

1. Kör sakta.
2. Luta dig in mot backen och håll båda fötterna på fotplattorna.
3. Styr in mot backen en aning för att hålla rätt kurs. Om fyrhjulingen börjar välta ska du snabbt styra nedåt i lutningen om det går eller omedelbart gå av fyrhjulingen på ovansidan.

Körning i nedförsbacke
Tänk på följande när du kör i nedförsbacke:

1. Kör alltid rakt ned i lutningen.
2. Flytta din kroppsvikt bakåt på fyrhjulingen.
3. Kör sakta.
4. Bromsa en aning för att hjälpa motorbromsen.

Vända i en lutning
Om fyrhjulingens motor skulle stanna medan du kör uppför en backe ska du aldrig backa tillbaka nedför lutningen. En manöver som kan användas för att vända i en lutning är den så kallade K-svängen.

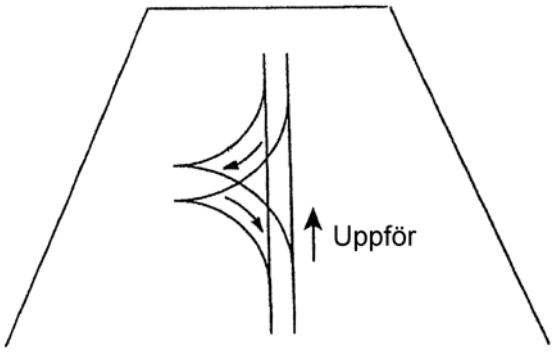

1. Stanna och aktivera parkeringsbromsen samtidigt som du lägger kroppsvikten in mot lutningen.
2. Lägg i en framåtväxel och stäng av motorn.
3. Gå av fyrhjulingen på vänster sida eller ovansidan.

4. Stå på ovansidan av fyrhjulingen och vrid styret helt till vänster (när du står vänd mot fyrhjulingen).
5. Tryck in bromshandtaget, släpp upp parkeringsbromsen och låt fyrhjulingen långsamt rulla runt till din högersida tills fyrhjulingen pekar längs med lutningen eller en aning nedåt.
6. Aktivera parkeringsbromsen och sätt dig på fyrhjulingen från ovansidan, samtidigt som du lutar dig in mot lutningen.
7. Starta motorn med en framåtväxel ilagd, släpp upp parkeringsbromsen och kör sakta till ett planare underlag.

Körning i vatten
Din fyrhjuling kan köras genom max 20 cm djupt vatten. Tänk på följande innan du korsar ett vattendrag:

1. Kontrollera vattnets djup och strömförhållanden.
2. Välj en plats där marken lutar flackt ned mot vattnet på båda sidor.
3. Kör sakta och undvik stenar och hinder så gott det går.
4. Bromsa lätt efter körning i vatten så att bromsarna torkar.

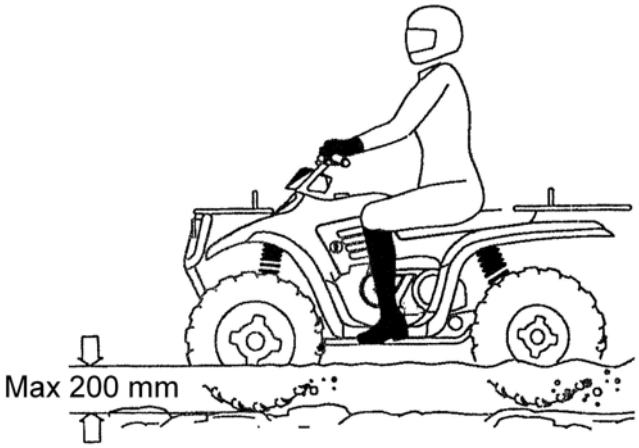

OBSERVERA: Efter att du har kört i vatten är det viktigt att du utför vissa serviceåtgärder enligt instruktionerna i kapitel 15. Följande behöver ses över: motorolja, växellådsolja, slutväxel och alla smörjställen.

⚠ FÖRSIKTIGHET
Om hela fyrhjulingen skulle hamna under vatten ska du ta upp den så snabbt som möjligt och lämna in den hos din återförsäljare utan att starta den. Motorn kan skadas allvarligt om den inte genomgår en kontroll innan den startas.

Om du inte har möjlighet att lämna in fyrhjulingen på inspektion innan du startar den ska du följa instruktionerna nedan:

- Flytta fyrhjulingen upp på land eller åtminstone till max 20 cm djupt vatten.
- Vrid bensinkranen till OFF.
- Skruva ur tändstiftet.
- Lossa förgasarens dräneringsskruv (1).
- Dra runt motorn några varv med startmotorn.
- Torka av tändstiftet och skruva tillbaka det eller byt till ett nytt tändstift.
- Dra åt förgasarens dräneringsskruv (1).
- Vrid bensinkranen till ON.
- Försök starta motorn. Upprepa denna torkningsprocedur vid behov.
- Lämna in fyrhjulingen på service hos en återförsäljare så snart som möjligt oavsett om den startar eller inte.

Om det har kommit in vatten i CVT-systemet ska du lämna in fyrhjulingen på service hos en återförsäljare så snart som möjligt.

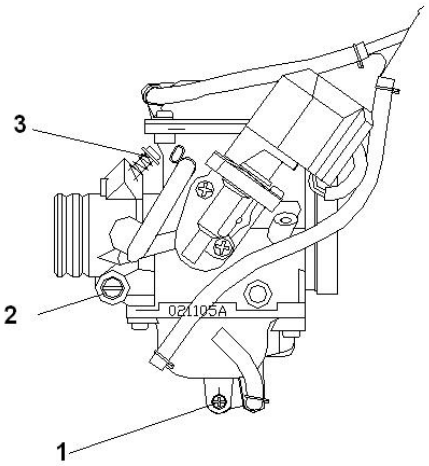

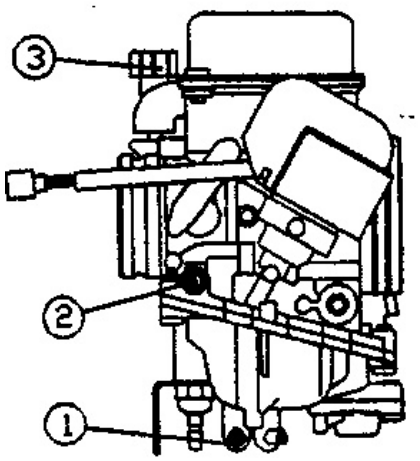

Körning över hinder
Var uppmärksam på hinder i din väg och lär dig läsa terrängen för att hitta det bästa spåret.

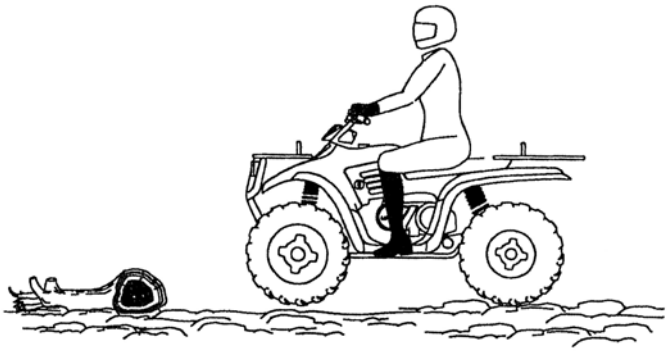

Backa i uppförsbacke
1. Undvik att backa uppför branta lutningar.
2. Backa alltid sakta.
3. Använd bromsarna försiktigt.
4. Undvik snäva svängar.
5. Gasa jämnt och lugnt.

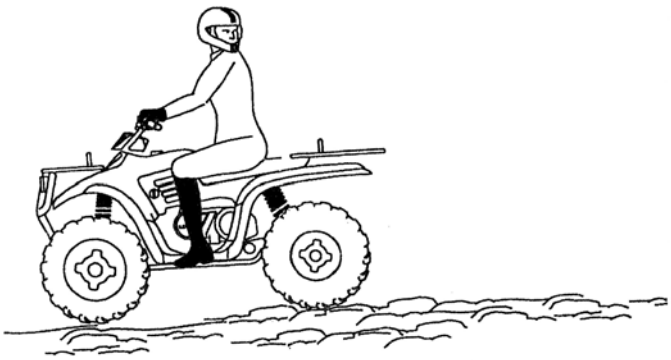

OBSERVERA: Denna fyrhjuling är utrustad med hastighetsspärr för backväxeln. Backa inte snabbare än nödvändigt och använd inte full gas.

⚠ VARNING
Att gasa för mycket kan göra att bränsle samlas i avgassystemet och antänds av katalysatorn i ljuddämparen, vilket kan leda till att ljuddämparen överhettas och brandrisk. Kör aldrig med knallar från ljuddämparen längre än en minut.

Parkera i en lutning

1. Stäng av motorn.
2. Lägg i en växel.
3. Aktivera parkeringsbromsen.
4. Stäng av bensinkranen.
5. Undvik att parkera på lutande underlag. Om du måste parkera i en lutning ska du alltid blockera bakhjulen på den nedre sidan som bilden visar.
6. Lämna inte fyrhjulingen vilande på parkeringsbromsen i en lutning mer än 5 minuter.

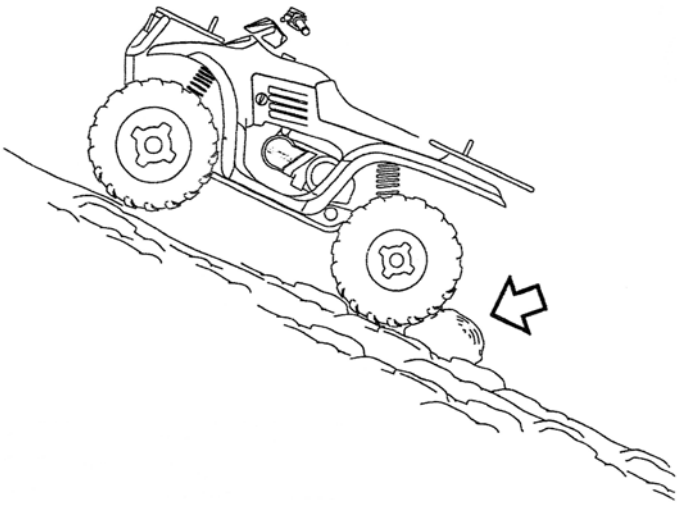

12. CVT-SYSTEM

⚠ VARNING
CVT-systemet roterar med hög hastighet och skapar hög belastning på kopplingens komponenter. Följ instruktionerna nedan för att hålla CVT-systemet i ett säkert skick. • Modifiera inte någon del av CVT-systemet, eftersom systemet då kan försvagas och orsaka en olycka i höga hastigheter. Modifieringar påverkar systemets balans negativt, vilket skapar vibrationer och ännu mer belastning på konstruktionens delar. • Följ service- och underhållsinstruktionerna i denna manual. • CVT-kåpan måste sitta fast ordentligt när fyrhjulingen används.

Körning på lågväxeln kan sänka CVT-systemets arbetstemperatur (gäller 260/300 cc)

CVT-systemet arbetar i förhållande till motorns varvtal och fyrhjulingens vridmomentsbehov. När varvtalet ökar blir samtidigt svängvikternas tryck på den rörliga drivskivan större. Detta gör i sin tur att remskivorna trycker mer mot drivremmen. Principen fungerar på samma sätt när varvtalet sjunker, eftersom centrifugalkraften då minskar och remskivornas tryck mot drivremmen blir mindre.

På 260- och 300-kubiksmodeller är CVT-systemets utväxlingsskillnad mellan hög- och lågväxeln är 1:2,05. Denna skillnad påverkar CVT-systemets funktion, speciellt vid hastigheter under 11 km/h på grund av systemets beroende av motorvarvtalet.

Genom att använda lågväxeln vid låga hastigheter kan du sänka lufttemperaturen i kopplingen. En lägre lufttemperatur i kopplingen förlänger CVT-komponenternas livslängd.

Justera CVT-systemets avstånd (gäller bara 260/300 cc):

1. Ta bort vevhusfiltrets kåpa, kåpskyddet och vevhuskåpan.
2. Lossa vänster länkbultar (3), höger länkbultar (2) och motorns fästbultar (1).
3. Justera stödbulten och mät avstånden L och D.
4. Dra åt motorns fästbultar (1), höger länkbultar (2) och vänster länkbultar (3).
5. Montera vevhusfiltrets kåpa, kåpskyddet och vevhuskåpan.

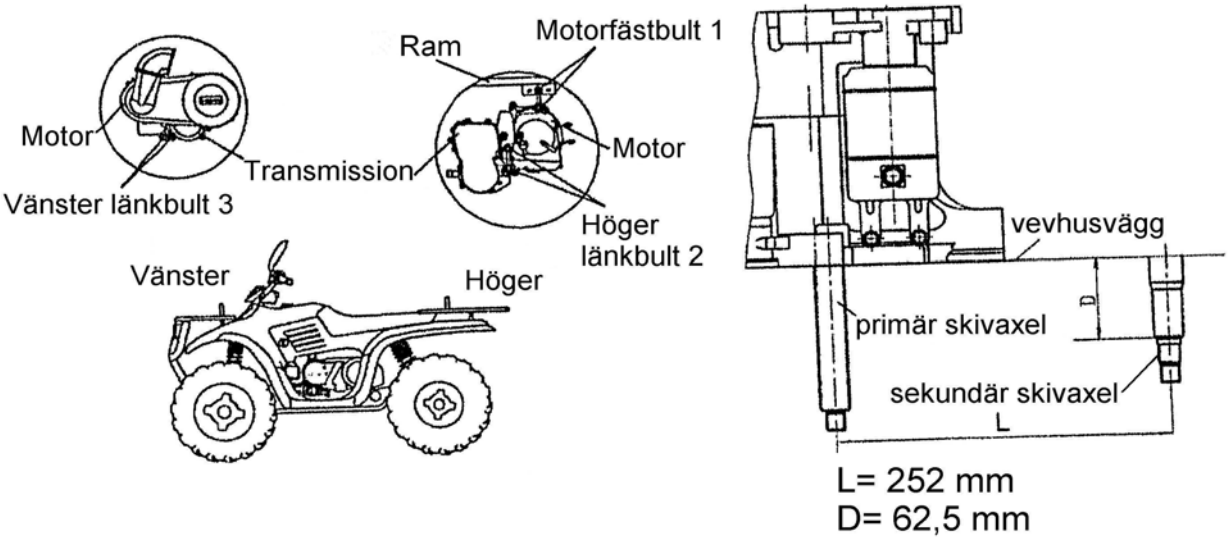

OBSERVERA:
1. Låt aldrig motorn vara igång samtidigt som du justerar CVT-systemet.
2. CVT-justeringen måste utföras av din återförsäljare.

Användning av låg- och högväxel (gäller bara 260/300 cc)
Lågväxeln bör användas under följande förhållanden:
- Körning under 11 km/h.
- När du drar tung last.
- Körning i svår terräng i låga hastigheter.

Högväxeln bör användas under följande förhållanden:
- Körning över 11 km/h.

13. BATTERI

⚠ VARNING

När du kopplar ifrån batteriet ska du alltid ta av den svarta minuskabeln (–) först. När du kopplar in batteriet igen ska du alltid ansluta den röda pluskabeln (+) först. Om du inte följer denna ordningsföljd finns det risk för explosion.

⚠ VARNING

Batterivätskan är giftig och innehåller svavelsyra som kan ge allvarliga brännskador om den kommer i kontakt med huden.

- Om du får batterivätska på huden ska du genast tvätta av vätskan med vatten.
- Om du råkar svälja batterivätska ska du dricka stora mängder vatten eller mjölk. Drick därefter magnesiamjölk, vispat ägg eller vegetabilisk olja. Kontakta omedelbart läkare.
- Om du får batterivätska i ögonen ska du skölja med vatten i 15 minuter och kontakta läkare.

Batterier avger explosiv vätgas. Se till att inte cigaretter, eld eller gnistor kommer i närheten av batteriet. Ladda batteriet i ett välventilerat utrymme. Använd alltid ögonskydd när du hanterar batteriet. Förvara batteriet utom räckhåll för barn.

Fylla på batteriet (gäller bara 260/300 cc) (underhållsfria batterier ska inte fyllas på)
Ett batteri som sköts dåligt har kort livslängd. Kontrollera vätskenivån i batteriet regelbundet. Nivån ska ligga mellan den övre och den nedre nivåmarkeringen. Fyll endast på batteriet med destillerat vatten. Kranvatten innehåller mineraler som är skadliga för batteriet.

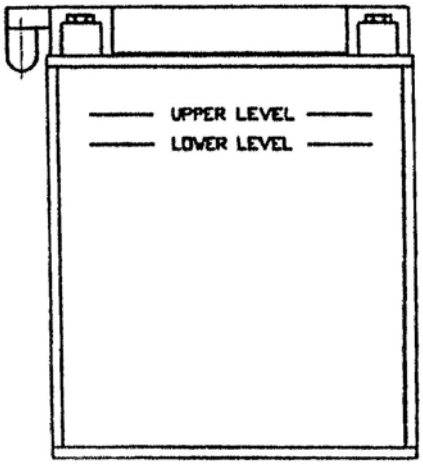

Demontera batteriet

1. Lossa gummibanden som håller fast batterikåpan och batteriet och ta bort kåpan.
2. Lossa luftningsslangen från batteriet.
3. Koppla ifrån den svarta minuskabeln (–) först.
4. Koppla ifrån den röda pluskabeln (+).
5. Lyft försiktigt ut batteriet ur fyrhjulingen så att du inte spiller batterivätska.

⚠ FÖRSIKTIGHET

Om du spiller batterivätska på fyrhjulingen ska du omedelbart tvätta bort vätskan med en blandning av en tesked bakpulver i en kopp vatten.

Montera batteriet
Anslut alltid den röda pluskabeln (+) först och sedan den svarta minuskabeln (–).

Se till att batterikablarna och batteripolerna är fria från korrosion. Borsta bort eventuell korrosion med en stålborste. Tvätta dem med en blandning av en tesked

bakpulver i en kopp vatten. Skölj dem med kranvatten och torka av med en ren trasa. Smörj in polerna med polfett eller kopparpasta. Se till att inte rengöringsvätska eller kranvatten kommer in i batteriet.

1. Sätt batteriet på plats i fyrhjulingen.
2. Montera batteriets luftningsslang. Den måste vara öppen och rätt monterad. Om den är blockerad kan gaser samlas och orsaka en explosion. Slangen ska dras en bit från ramen och motorn för att undvika korrosion.
3. Anslut den röda pluskabeln (+) först.
4. Anslut den svarta minuskabeln (–).
5. Montera batterikåpan och gummibandet.
6. Kontrollera att kablarna är dragna rätt.

OBSERVERA:

- När fyrhjulingen förvaras i en månad eller mer ska batteriet tas ur, laddas och förvaras i ett svalt utrymme.
- Innan du börjar använda batteriet igen ska du ta med det till din återförsäljare för kontroll och laddning.
- Kabelanslutningarna kan behöva böjas ned för att batterikåpan ska passa.
- Om du ska montera ett nytt batteri ska du kontrollera att det är fulladdat innan du ansluter det. Om du använder ett nytt batteri som inte är fulladdat kan det leda till skador på batteriet som förkortar dess livslängd. Dessutom kan det inverka negativt på fyrhjulingens prestanda.

⚠ FÖRSIKTIGHET
Din fyrhjuling är utrustad med ett batteri på 14 Ah (260/300 cc) eller 9 Ah (150/200 cc). Detta kanske inte är tillräckligt för att förse eventuell extrautrustning med ström. När du monterar extrautrustning bör du byta till ett batteri som passar det större strömbehovet. Kontakta din återförsäljare för information.

14. AVGASSYSTEM

Det är förbjudet att modifiera avgassystemet.

⚠ VARNING
Avgassystemet är varmt medan motorn är igång och förblir varmt en stund efter att motorn har stängts av. • Kom inte i beröring med ett varmt avgassystem. Det kan ge allvarliga brännskador. • Var extra försiktig när du kör genom högt gräs, eftersom det varma avgassystemet kan orsaka en brand.

Ljuddämpare
Ljuddämparen måste regelbundet rengöras från sotbeläggning:

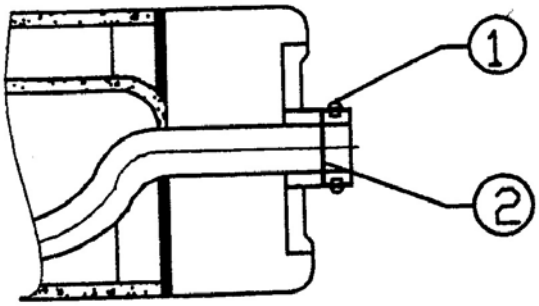

1. Ta bort ljuddämparinsatsens skruv (1), som sitter i botten av ljuddämparen, och dra ut insatsen (2).
2. Rengör insatsen eller byt ut den.

Tänk på att låta avgassystemet svalna innan du börjar arbeta med ljuddämparen och låt inga brandfarliga material komma i närheten av en varm ljuddämpare.

Katalysator
Ljuddämparen är utrustad med en katalysator på alla europeiska modeller och vissa modeller avsedda för USA.

⚠ VARNING
Varvtalsbegränsningen aktiveras vid 7500 varv/min. Detta kan göra att bränsle samlas i avgassystemet och antänds av katalysatorn i ljuddämparen, vilket kan leda till att ljuddämparen överhettas och brandrisk. Minska alltid gasen när motorn når maxvarv för att undvika antändning i avgassystemet.

15. SERVICE OCH UNDERHÅLL

De punkter i det följande serviceschemat som är markerade med ÅF bör utföras av en auktoriserad återförsäljare.

De punkter som är markerade med en stjärna (*) ska servas oftare under smutsiga och våta förhållanden så att smörjställen och andra viktiga delar hålls fria från vatten och smuts.

Förkortningen KFK står för "kontroll före körning" i schemat.

Serviceschema
Att utföra service och underhåll regelbundet håller din fyrhjuling i ett säkert och tillförlitligt skick. I schemat som följer får du information om vilka tidsintervaller som gäller för kontroll, smörjning och justering av din fyrhjulings olika komponenter.

Serviceintervallerna baseras på normala körförhållanden och en medelhastighet på cirka 16 km/h. Fyrhjulingar som körs hårdare eller i våta eller smutsiga förhållanden bör servas oftare.

Kontrollera, rengör, smörj, justera eller byt ut delar vid behov. **OBSERVERA:** En kontroll kan avslöja om någon del behöver bytas ut. Använd alltid original reservdelar som du köper hos din återförsäljare.

Service och justeringar är inte alltid lätta att utföra. Låt en återförsäljare utföra dessa arbeten om du själv inte har tillräcklig teknisk kunskap.

	Del	**Timmar**	**Tidpunkt**	**Kommentar**
	Bromssystem	KFK	KFK	Ingår i kontroll före körning
	Reservbroms	KFK	KFK	Ingår i kontroll före körning
	Däck	KFK	KFK	Kontrollera dagligen, ingår i kontroll före körning
	Fälgar	KFK	KFK	Ingår i kontroll före körning
	Rambultar, muttrar och fästen	KFK	KFK	Ingår i kontroll före körning
*	Yttre luftfilter	Dagligen	Dagligen	Kontrollera, rengör
	Kylvätskenivå	Dagligen	Dagligen	Byt ut vartannat år
*	Luftboxens dräneringsrör	Dagligen	Dagligen	Töm på innehåll när det syns
	Strålkastare	Dagligen	Dagligen	Kontrollera funktion dagligen, lägg på polfett på kontakten vid lampbyte
	Bakljus	Dagligen	Dagligen	Kontrollera funktion dagligen, lägg på polfett på kontakten vid lampbyte
*	Huvudluftfilter	En gång i veckan	En gång i veckan	Kontrollera, byt ut vid behov
*	Nivå på växellådsolja	20 timmar	En gång i månaden	Kontrollera en gång i månaden, byt en gång om året

	Del	Timmar	Tidpunkt	Kommentar
	Batteri	20 timmar	En gång i månaden	Kontrollera/rengör polerna, kontrollera vätskenivå
ÅF	Bromsbeläggsslitage	10 timmar	En gång i månaden	Kontrollera regelbundet
*	Bakre slutväxelolja	100 timmar	En gång i månaden	Kontrollera en gång i månaden, byt en gång om året
*	Främre slutväxelolja (bara fyrhjulsdriven modell)	100 timmar	En gång i månaden	Kontrollera en gång i månaden, byt en gång om året
	Cylinder- och topplocksbultar	25 timmar	Var tredje månad	Kontrollera (behöver bara dras åt vid första servicen)
*	Smörjning	50 timmar	Var tredje månad	Smörj alla fästen, leder, vajrar, etc.
*	Motorolja	30 timmar	Var tredje månad	Kontrollera nivån dagligen, inkörningsservice efter en månad, byt olja oftare i kall väderlek
*	Oljefilter	50 timmar	Var sjätte månad	Kontrollera, rengör
	Vevhus-ventilationsslang	100 timmar	Var sjätte månad	Kontrollera
	Förgasare	50 timmar	Var sjätte månad	Dränera förgasaren regelbundet och innan förvaring
ÅF	Gasvajer	50 timmar	Var sjätte månad	Kontrollera, justera, smörj, byt ut vid behov, ingår i kontroll före körning
	Kylvätskans fryspunkt	100 timmar	Var sjätte månad	Kontrollera fryspunkten en gång per säsong
	Växellänkage	50 timmar	Var sjätte månad	Kontrollera, justera
ÅF	Drivrem	50 timmar	Var sjätte månad	Kontrollera, byt ut vid behov
*	Styrning	50 timmar	Var sjätte månad	Kontrollera dagligen, smörj
*	Bakaxel	50 timmar	Var sjätte månad	Kontrollera lager, smörj
*	Framfjädring	50 timmar	Var sjätte månad	Kontrollera, smörj, dra åt bultar
*	Bakfjädring	50 timmar	Var sjätte månad	Kontrollera, dra åt bultar
	Tändstift	100 timmar	En gång om året	Kontrollera, byt ut vid behov
ÅF	Tändningsinställning	100 timmar	En gång om året	Kontrollera, justera vid behov

	Del	Timmar	Tidpunkt	Kommentar
ÅF	Bränslesystem	100 timmar	En gång om året	Leta efter läckage vid tank-lock, ledningar, bränslekran, filter och förgasare. Byt ledningar vartannat år
ÅF	Bränslefilter	100 timmar	En gång om året	Byt en gång om året
	Kylare (260/300 cc)	100 timmar	En gång om året	Kontrollera, rengör på utsidan
	Oljekylare (200 cc)	100 timmar	En gång om året	Kontrollera, rengör på utsidan
	Kylvätskeslangar	50 timmar	Var sjätte månad	Kontrollera, byt ut vid behov
	Ljuddämparinsats	10 timmar	En gång i månaden	Rengör, byt ut vid behov
ÅF	Kraftöverföring (främre och bakre remskivor)	25 timmar	Var tredje månad	Kontrollera, rengör
	Motorfästen	25 timmar	Var tredje månad	Kontrollera
ÅF	Ventilspel	100 timmar	En gång om året	Kontrollera, justera
ÅF	Växelväljare (H/L/R/N) (260/300 cc)	200 timmar	Vartannat år	Byt fett vartannat år
ÅF	Växelväljare (F/R/N) (150/200 cc)	200 timmar	Vartannat år	Byt fett vartannat år
ÅF	Bromsvätska	200 timmar	Vartannat år	Byt vartannat år
	Tomgångsvarvtal	Enligt behov	Enligt behov	Justera
ÅF	Framhjulsinställning	Enligt behov	Enligt behov	Kontrollera regelbundet, justera när delar har bytts ut
	Strålkastarinställning	Enligt behov	Enligt behov	Justera vid behov

Smörjrekommendationer

	Del	Smörjrek.	Metod	Intervall
	1. Motorolja	SAE 15W/40 SG	Fyll på till rätt nivå på oljestickan	Kontrollera nivån dagligen
	2. Bromsvätska	DOT 3	Nivån ska ligga mellan märkena (se kap. 6)	Byt vartannat år eller efter 200 timmar
	3. Växellådsolja	SAE 80W/90 GL5	Se kap. 15	Byt en gång om året eller efter 100 timmar
	4. Bakre slutväxelolja	SAE 80W/90 GL5	Se kap. 15	Byt en gång om året eller efter 100 timmar
	5. Främre slutväxelolja (bara 260/300 cc)	SAE 80W/90 GL5	Se kap. 15	Byt en gång om året eller efter 100 timmar

	Del	Smörjrek.	Metod	Intervall
* Δ	6. Främre länkarmsled	Fett	Pumpa in fett via smörjnippel	Var tredje månad eller efter 50 timmar
*	7. Styrlager	Fett	Pumpa in fett via smörjnippel	Var tredje månad eller efter 50 timmar
*	8. Framhjulslager	Fett	Kontrollera och byt ut vid behov	Två gånger om året
	9. Styrstag	Fett	Pumpa in fett via smörjnippel	Två gånger om året
	10. Växellänkage	Fett	Pumpa in fett via smörjnippel	Två gånger om året
*	11. Kulleder	Kontrollera	Kontrollera och byt ut vid behov	Två gånger om året
*	12. Kardanaxel och axelfäste	Fett	Pumpa in fett via smörjnippel	Två gånger om året
*	13. Bakaxellager	Fett	Pumpa in fett via smörjnippel	Var tredje månad eller efter 50 timmar
*	14. Svingarmslager	Fett	Pumpa in fett via smörjnippel	Varje månad eller efter 20 timmar
*	15. Gasvajer	Fett (MoS_2)	Kontrollera och byt ut vid behov	Varje månad eller efter 20 timmar

OBSERVERA:

1. Serva oftare vid körning i smutsiga eller våta förhållanden.
2. Fett: Litiumbaserat smörjfett.
3. Δ: När fjädringsrörelsen blir trög och efter tvätt.
4. Tidsintervallet baseras på en medelhastighet på 16 km/h.

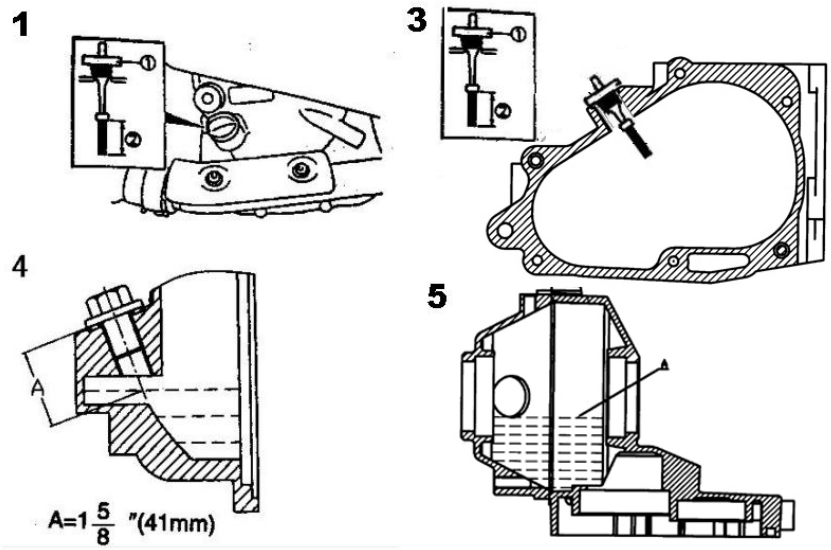

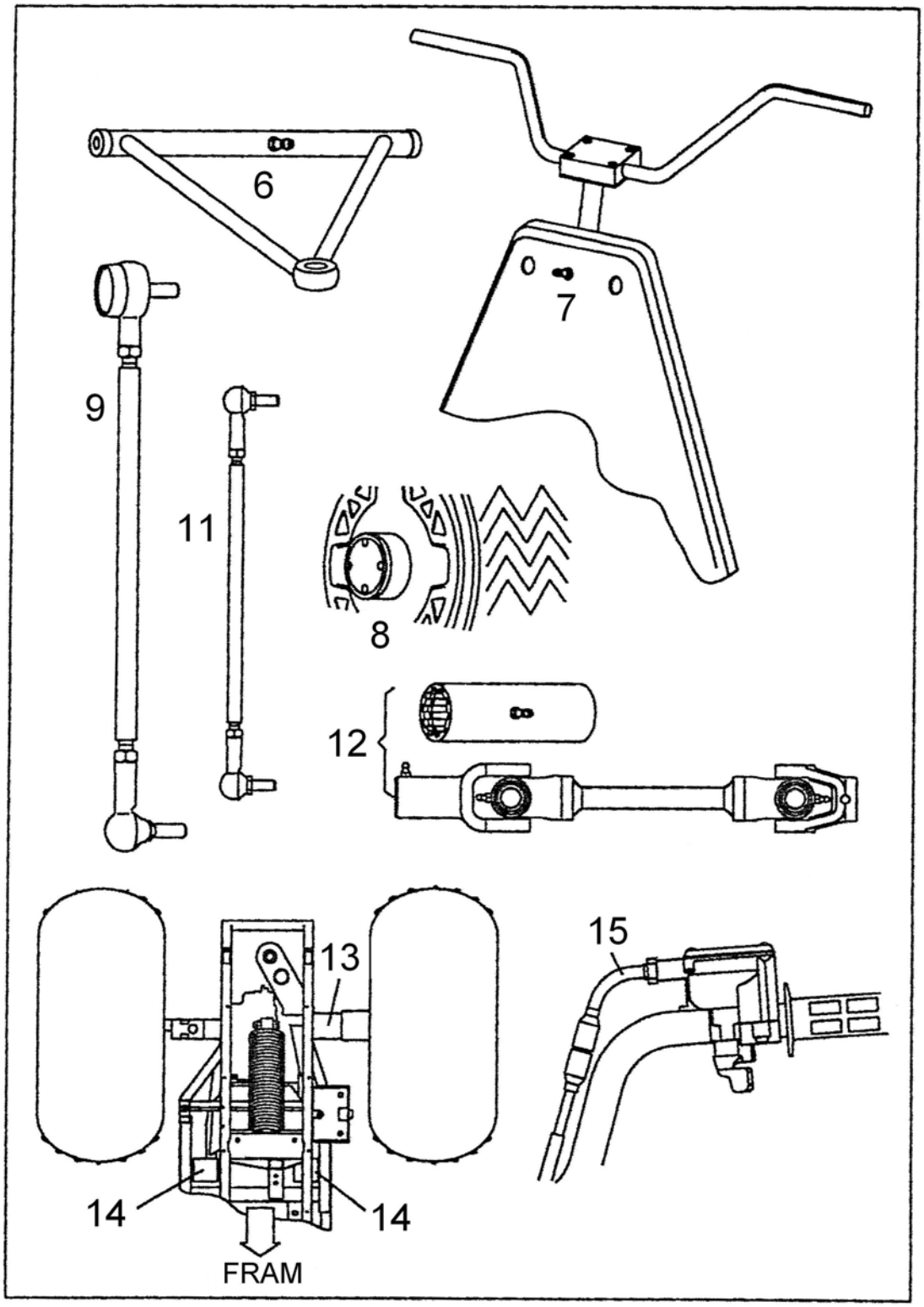
6
7
9
11
8
12
13
15
14
14
FRAM

Serviceprotokoll
Kontakta din auktoriserade återförsäljare för service enligt nedanstående serviceschema. Intervaller enligt serviceschema.

1:a service 25 timmar eller 500 km Mätarställning: ……..…… Datum: ..... Stämpel av återförsäljare:	**7:e service** Mätarställning: ……..…… Datum: ..... Stämpel av återförsäljare:
2:a service Mätarställning: ……..…… Datum: ..... Stämpel av återförsäljare:	**8:e service** Mätarställning: ……..…… Datum: ..... Stämpel av återförsäljare:
3:e service Mätarställning: ……..…… Datum: ..... Stämpel av återförsäljare:	**9:e service** Mätarställning: ……..…… Datum: ..... Stämpel av återförsäljare:
4:e service Mätarställning: ……..…… Datum: ..... Stämpel av återförsäljare:	**10:e service** Mätarställning: ……..…… Datum: ..... Stämpel av återförsäljare:
5:e service Mätarställning: ……..…… Datum: ..... Stämpel av återförsäljare:	**11:e service** Mätarställning: ……..…… Datum: ..... Stämpel av återförsäljare:
6:e service Mätarställning: ……..…… Datum: ..... Stämpel av återförsäljare:	**12:e service** Mätarställning: ……..…… Datum: ..... Stämpel av återförsäljare:

Justering av styret
Din fyrhjulings styre kan justeras efter dina personliga önskemål.

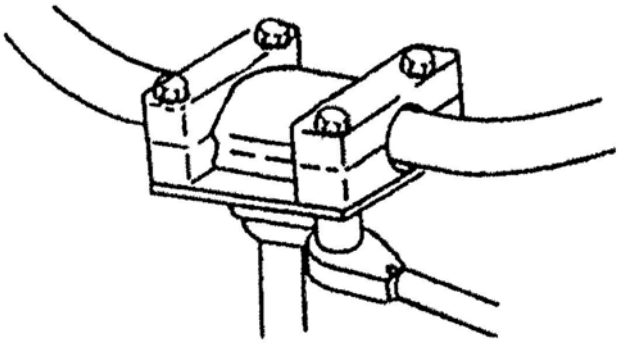

1. Ta bort kåpan över styret.
2. Lossa de fyra bultarna.
3. Justera styret till önskat läge. Kontrollera att styret inte slår emot tanken eller någon annan del vid fulla styrutslag åt båda hållen.
4. Dra åt styrets bultar till 14-16 Nm.

OBSERVERA: Dra åt bultarna så att gapet blir lika stort fram och bak på fästblocket. Om gapet är ojämnt sitter inte styret fast ordentligt.

Följande delar ska regelbundet kontrolleras att de är åtdragna, speciellt om delarna har lossats för service.

Åtdragningsmoment för hjulmuttrar

Bultstorlek	Specifikation
Fram M10x1,25	27 Nm
Bak M12x1,25	69 Nm

OBSERVERA: Alla muttrar som är utrustade med saxsprint måste servas av en auktoriserad återförsäljare.

ÅTDRAGNING AV FRAMHJULSNAV
Att dra åt framhjulslagren och axelmutterhållaren är känsliga arbeten som måste utföras av en auktoriserad återförsäljare.

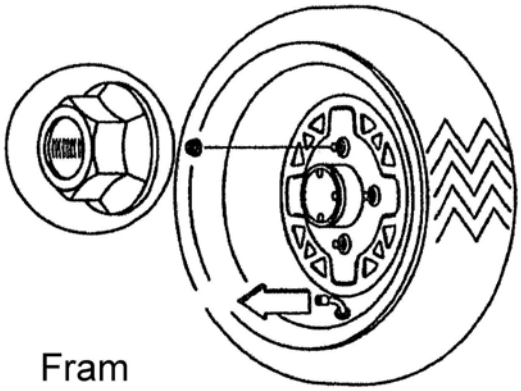

Flänsmuttrar: montera med den platta sidan mot fälgen.

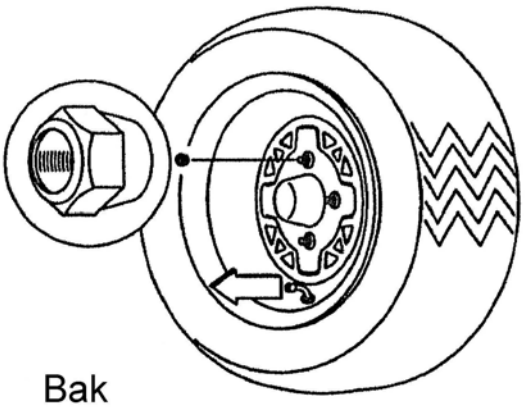

Koniska muttrar: montera med den koniska sidan mot fälgen.

JUSTERING AV BAKRE STÖTDÄMPAREN

Justera den bakre stötdämparens fjäder genom att vrida justeringen efter behov för att göra fjäderspänningen hårdare eller mjukare.

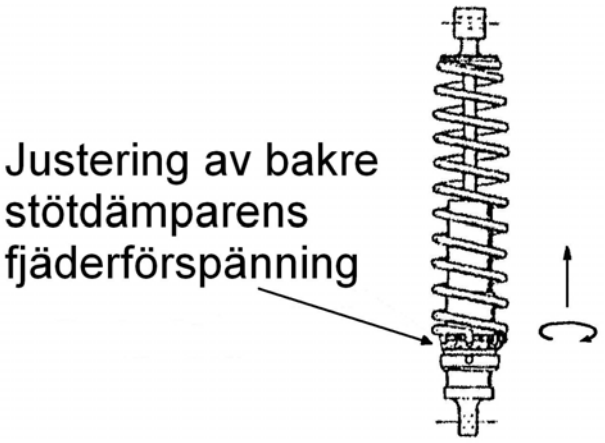

LUFTFILTER

1. Ta bort sadeln.
2. Lossa clipsen och ta bort kåpan.
3. Lossa klämman och ta bort filtret (gäller 260/300 cc).
   Lossa skruven och ta bort filtret (gäller 150/200 cc).
4. Ta bort det yttre tygfiltret från huvudfiltret. Tvätta ytterfiltret med tvål och vatten och torka det.
5. Montera tillbaka ytterfiltret på huvudfiltret. Byt huvudfilter vid behov.
6. Montera filtret i luftboxen och dra åt klämman. Dra dock inte åt klämman för hårt, eftersom filtret då kan skadas (gäller 260/300 cc). Montera filtret i luftboxen och dra åt skruven (gäller 150/200 cc).

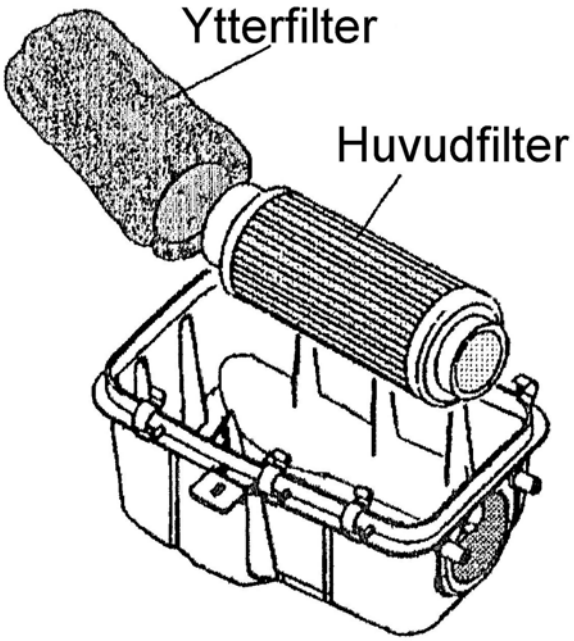

STYRNING

Fyrhjulingens styrning ska ses över regelbundet för att kontrollera om det finns lösa bultar och muttrar. Om du hittar lösa bultar och muttrar ska du låta din återförsäljare dra åt dem innan du börjar köra.

Fyrhjulingens camber (hjullutning) och caster (axellutning) kan inte justeras.

⚠ VARNING
Försök inte justera hjulinställningen själv, utan låt en auktoriserad återförsäljare utföra justeringen. Återförsäljaren har rätt kunskap och verktyg för arbetet.

KONTROLL AV FRAMHJULS-INSTÄLLNING
Den rekommenderade framhjuls-inställningen är 3-6 mm toe-out.

1. Rikta styret rakt fram och håll kvar det i samma läge.
2. Mät avstånden A och B. A minus B ska vara 1,5-3 mm.
3. Om avståndet behöver justeras ska du kontakta din återförsäljare för service.

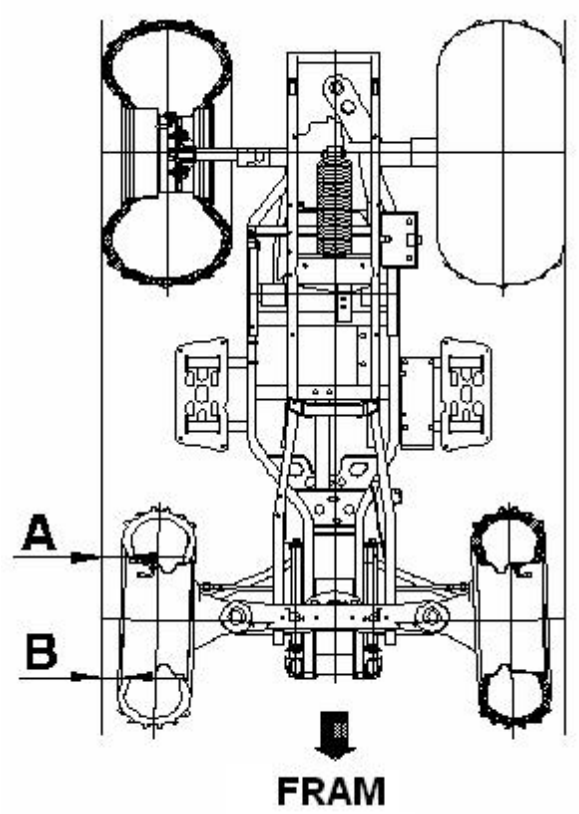

FRAMBROMS

⚠ VARNING
När du har öppnat en behållare med bromsvätska ska du använda den mängd som behövs och sedan kassera resten. Spara inte bromsvätska och använd inte bromsvätska från en öppnad behållare. Bromsvätska absorberar nämligen snabbt fukt från luften, vilket sänker vätskans kokpunkt med försämrad bromsverkan som följd.

Frambromsen består av två hydrauliskt påverkade bromsskivor som aktiveras med bromspedalen på höger fotplatta (även med bromshandtaget på 260/300 cc). Frambromsen är självjusterande och behöver ingen ytterligare justering.

Inspektera bromssystemets skick genom att följa kontrollpunkterna nedan. Hur ofta du behöver gå igenom kontrollpunkterna beror på hur fyrhjulingen körs.

- Se till att bromsvätskenivån i huvudcylindern är korrekt (se kapitel 6). Normalt sett expanderar membranet i behållaren allteftersom vätskenivån sjunker. Om vätskenivån är låg och membranet inte expanderar, finns det en läcka i membranet och det bör bytas ut. Fyll alltid på bromsvätska enligt instruktionerna. Använd DOT 3 bromsvätska.
- Kontrollera att bromssystemet inte har några läckor.
- Kontrollera om bromspedalen har för stort spel eller om den känns mjuk i rörelsen.
- Kontrollera bromsbeläggens slitage.

- Kontrollera bromsskivornas skick.
- Bromsbeläggen ska bytas ut när friktionsytan har slitits ner till 1 mm (A).

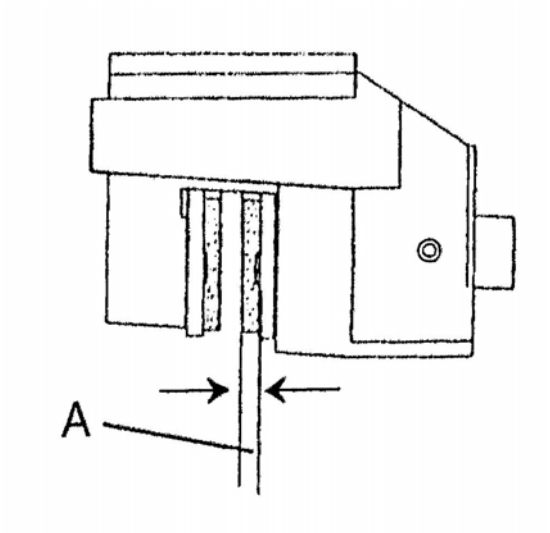

BAKBROMS
Bakbromsen består av en hydrauliskt påverkad bromsskiva som liksom frambromsen aktiveras med bromspedalen på höger fotplatta (även med bromshandtaget på styret). Bakbromsen är självjusterande och behöver ingen service förutom kontroll av bromsbeläggens slitage.

- Bromsbeläggen ska bytas ut när friktionsytan har slitits ner till 1 mm.

RESERVBROMS
Reservbromssystemet är ett säkerhetskomplement till det vanliga bromssystemet. Om det skulle bli något fel på det vanliga bromssystemet kan bromsarna ändå aktiveras genom att du drar in bromshandtaget på vänster sida av styret. Reservbromssystemet behöver inte justeras.

OBSERVERA: På 150- och 200-kubiksmodeller blir bromsverkan inte lika effektiv som när du använder det vanliga bromssystemet, eftersom reservbromsen bara verkar på bakhjulen.

KONTROLL
Den mekaniska parkeringsbromsen justerades på fabriken före leverans, men dess funktion måste kontrolleras regelbundet.
1. Se till att motorn är avstängd, aktivera parkeringsbromsen och försök rulla fyrhjulingen.
2. Om bakhjulen är låsta är parkeringsbromsen rätt justerad.
3. Om bakhjulen inte är låsta måste parkeringsbromsen justeras.

JUSTERING
Följ instruktionerna nedan för att justera den mekaniska parkeringsbromsen.
OBSERVERA: Justeringen på bromsoket görs för att kompensera slitaget på bromsbeläggen.

1. Stäng av motorn och lossa justeringen (1) på handtaget.
2. Lossa justeringsbultens låsmutter på bromsoket.
3. Skruva justeringsbulten medurs för hand tills bromsbeläggen ligger an mot bromsskivan. Skruva justeringsbulten moturs 1/4 till ett varv för att få ett spel på 10-20 mm vid parkeringsbromshandtaget.

OBSERVERA: Det är viktigt att du drar handtaget fram och tillbaka medan du justerar spelet.

4. Dra åt justeringsbultens låsmutter ordentligt.
5. Kontrollera att bakhjulen roterar fritt utan att parkeringsbromsen ligger på.
6. Skruva justeringen på handtaget och dra in handtaget. Det är viktigt att du drar in och släpper ut handtaget samtidigt som du justerar spelet.
7. Kontrollera att bakhjulen roterar fritt utan att parkeringsbromsen ligger på.

FÖRSIKTIGHET: Dra inte åt justeringen för hårt. Handtagets spel ska vara 20 mm.

8. Provkör och testa parkeringsbromsen. Den ska kunna hålla en lastad fyrhjuling stillastående i en 18-procentig lutning upp eller ner.

En tillfällig justering kan även göras på bromsvajern vid parkeringsbromshandtaget. Justera genom att skruva direkt på justeringsmuttern. Denna justering är dock begränsad och vanligtvis ska **steg 1-8 ovan** användas vid behov.

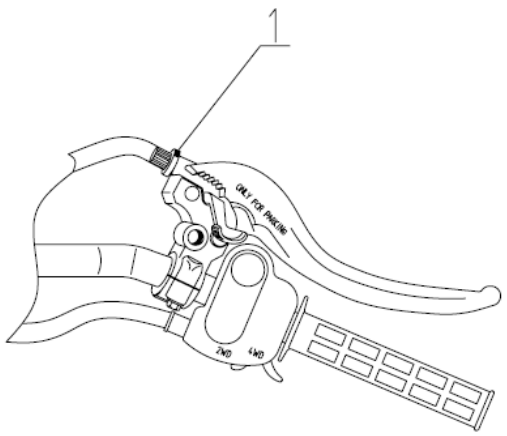

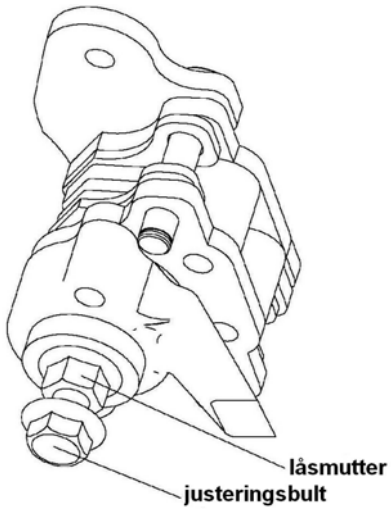

JUSTERING AV BROMSPEDAL
När huvudcylinderns tryckstång monteras på bromspedalen ska tryckstångens längd justeras så att avståndet mellan centrum på huvudcylinderns nedre fästbult och centrum på sprinten i pedalen är 83±1 mm. Dra åt fästmuttern efter justeringen.

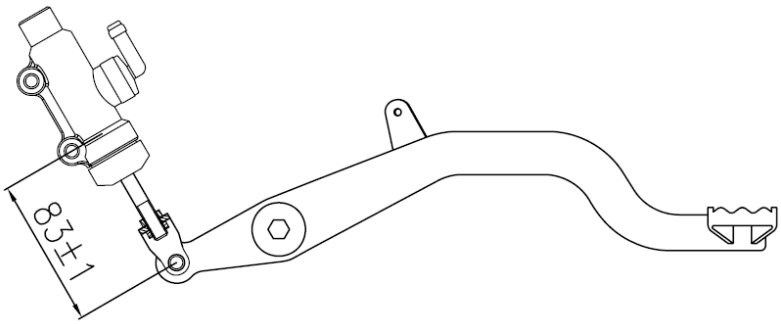

TOMGÅNGSVARVTAL
Om tomgångsvarvtalet behöver justeras, och felet inte beror på någon annan faktor, kan förgasaren ställas in på följande sätt:
1. Varmkör motorn i 5 minuter.
2. Aktivera parkeringsbromsen och lägg i en växel.
3. Skruva tomgångsjusteringsskruven in eller ut tills tomgångsvarvtalet är rätt. Skruva in (medurs) för att höja tomgången. Skruva ut (moturs) för att sänka tomgången.
4. Standardtomgången är 1500 varv/min ±10 % (260/300 cc). Standardtomgången är 1700 varv/min ±10 % (150/200 cc).

JUSTERING AV GASVAJER
150/200 cc

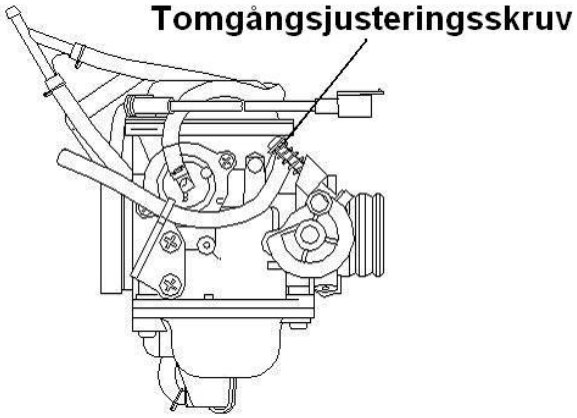

260/300 cc

Gasvajerns spel justeras på styret.
1. Dra justeringens gummitätningar åt sidan. Lossa låsmuttern.
2. Skruva justeringen tills gasreglagets spel är 3-8 mm. **OBSERVERA:** Det är viktigt att du rör gasreglaget fram och tillbaka medan du justerar spelet.
3. Dra åt låsmuttern dra gummitätningarna över justeringen.

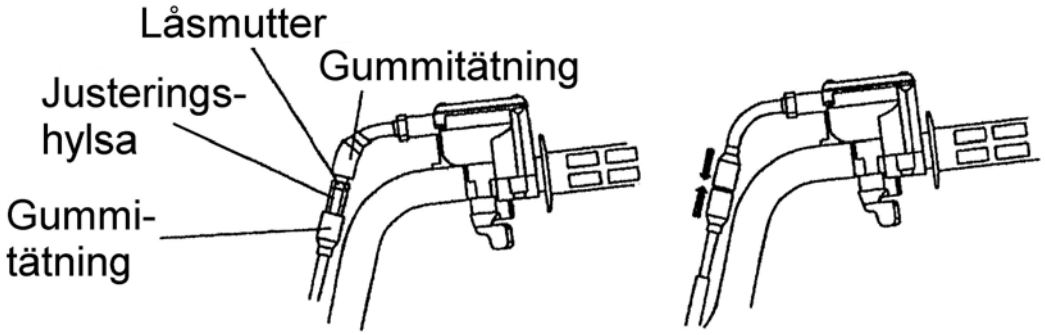

TÄNDSTIFT
Kontrollera följande:

- Isolator (1). Onormal färg: byt ut. Normal färg är ljus-mellanbrun.
- Sidoelektrod (2). Sliten/skadad: byt ut.

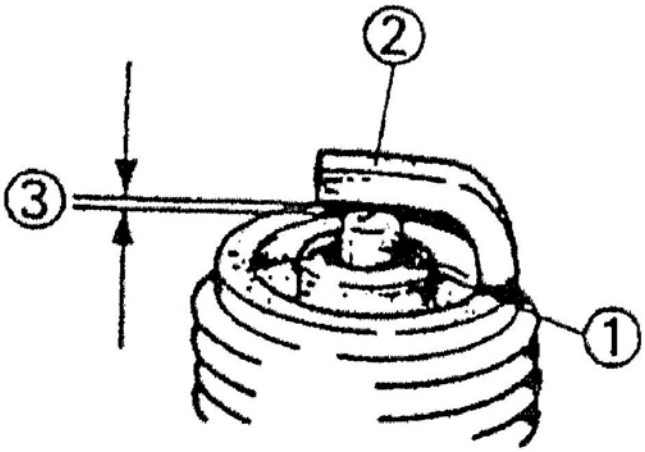

Rengör:
- Tändstift (med tändstiftsrengörare eller stålborste)

Mät:
- Elektrodavstånd (3). Justera vid behov.

Demontering och byte av tändstift

⚠ VARNING
Låt motorn och avgassystemet svalna innan du börjar skruva ur tändstiftet.

Skruva ur tändstiftet moturs. Skruva tillbaka tändstiftet medurs och dra åt till 23 Nm (260/300 cc) eller 19 Nm (150/200 cc).

BYTE AV MOTOROLJA OCH OLJEFILTER

Vi rekommenderar att du byter motorolja var 30:e körtimme eller var tredje månad. Det första oljebytet ska göras efter 20 timmar eller en månad. Om fyrhjulingen körs hårt eller i smutsiga, våta eller kalla förhållanden måste oljan bytas oftare.
OBSERVERA: Med kalla förhållanden menas temperaturer under –12 ºC, och från –12 ºC till 30 ºC vid körning under 8 km/h. Byt oljefilter samtidigt som du byter olja. Oljan kan vara varm, så undvik kontakt med huden.

1. Ställ fyrhjulingen på ett plant underlag.
2. Kör motorn i 2-3 minuter och stäng sedan av den.
3. Gör rent runt dräneringspluggen.
4. Ställ ett spilloljekärl under vevhuset och skruva ur dräneringspluggen.
5. Låt all olja rinna ut.
6. Byt ut dräneringspluggens O-ring.
7. Skruva tillbaka dräneringspluggen och dra åt till 19 Nm.

150/200 cc

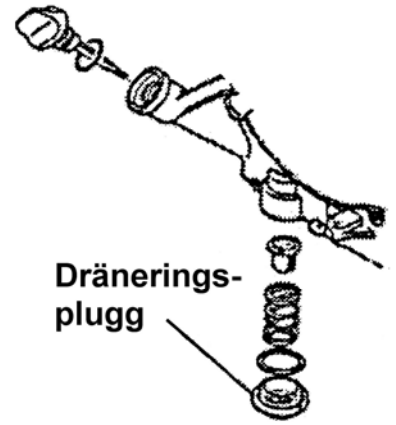

260/300 cc

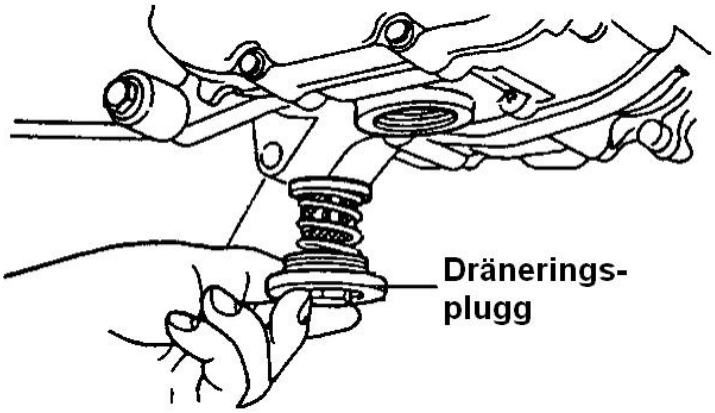

VÄXELLÅDSOLJA

Påfyllningspluggen för växellådsoljan sitter på fyrhjulingens högersida. Kontrollera nivån på växellådsoljan en gång i månaden eller var 20:e körtimme. Växellådsoljan ska bytas en gång om året. Ställ fyrhjulingen på ett plant underlag, skruva ur påfyllningspluggen (1) och kontrollera oljenivån. Använd växellådsolja av typen SAE 80W/90 GL5. Se kapitel 15 för korrekt oljenivå.

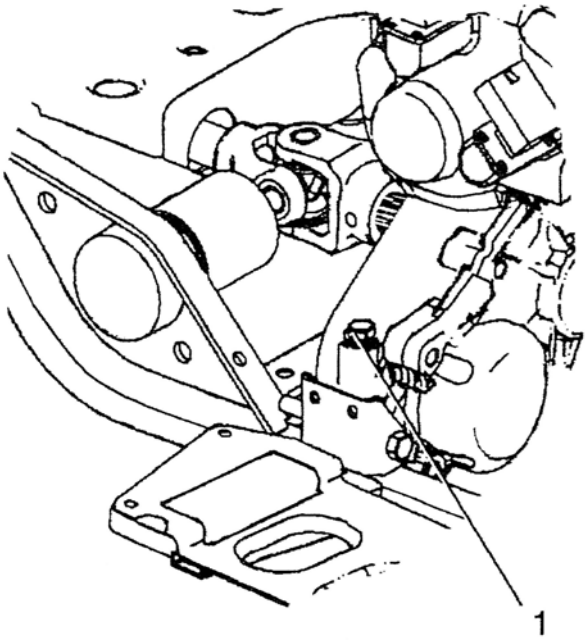

BYTE AV VÄXELLÅDSOLJA (260/300 cc)

1. Ta bort de fyra skruvarna på fotpanelen och dra försiktigt ut den för att komma åt.
2. Ta bort påfyllningspluggen.
3. Ta bort växellådans dräneringsplugg som sitter underst på vänster sida

och låt oljan rinna ut i ett spilloljekärl. Lämna in begagnad olja på en återvinningsstation eller bensinmack.
4. Torka av dräneringspluggen och skruva tillbaka den. Dra åt till 20 Nm.
5. Fyll på med växellådsolja av typen SAE 80W/90 GL5 tills oljan når botten av påfyllningshålet.
6. Kontrollera att det inte finns läckage.
7. Montera tillbaka fotpanelen och skruvarna.

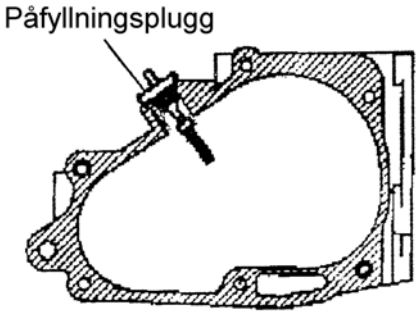

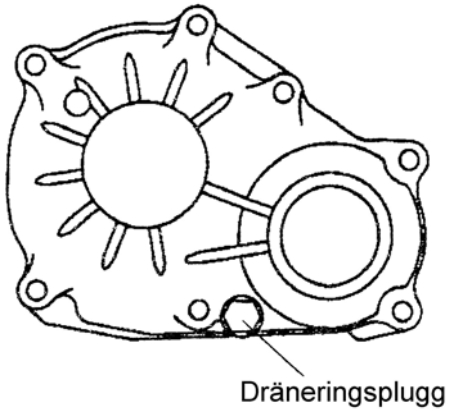

BYTE AV VÄXELLÅDSOLJA (150/200 cc)

1. Ta bort påfyllningspluggen.
2. Ta bort växellådans dräneringsplugg som sitter på den främre kåpan och låt oljan rinna ut i ett spilloljekärl. Lämna in begagnad olja på en återvinningsstation eller bensinmack.
3. Torka av dräneringspluggen och skruva tillbaka den. Dra åt till 17-23 Nm.
4. Fyll på med växellådsolja av typen SAE 80W/90 GL5 tills oljan når botten av påfyllningshålet.
5. Kontrollera att det inte finns läckage.

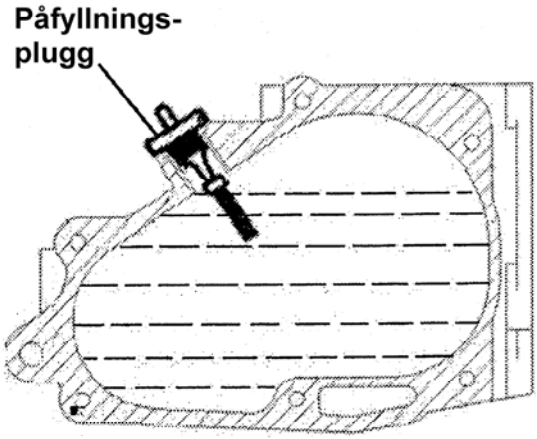

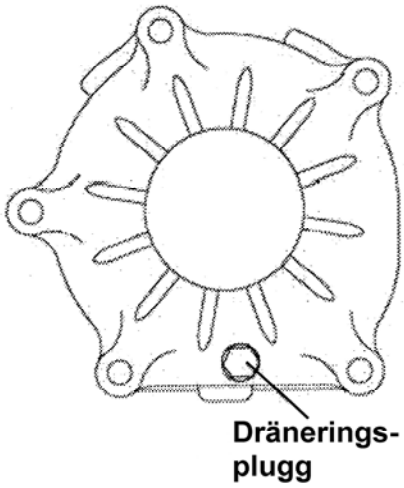

BAKRE SLUTVÄXELOLJA
Ställ fyrhjulingen på ett plant underlag, ta bort påfyllningspluggen och kontrollera oljenivån genom påfyllningshålet (1). Oljenivån ska ligga cirka 41 mm ner från påfyllningshålets öppning.
OBSERVERA: Fyll inte på olja ända upp till den nedre delen av påfyllningspluggens gängor. Använd olja av typen SAE 80W/90 GL5.

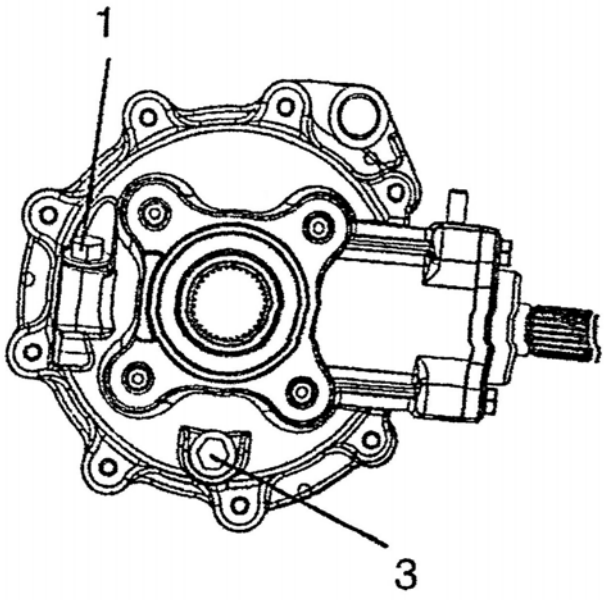

BYTE AV BAKRE SLUTVÄXELOLJA
1. Ta bort dräneringspluggen (3). Samla upp oljan i ett spilloljekärl.
2. Torka av dräneringspluggen och skruva tillbaka den med en ny tätningsbricka. Dra åt till 20 Nm.
3. Ta bort påfyllningspluggen och häll i 3 dl olja av typen SAE 80W/90 GL5. Kontrollera oljenivån, som ska ligga cirka 41 mm ner från påfyllningshålets öppning.
4. Skruva tillbaka påfyllningspluggen. Dra åt till 20 Nm.
5. Kontrollera att inget läckage förekommer.

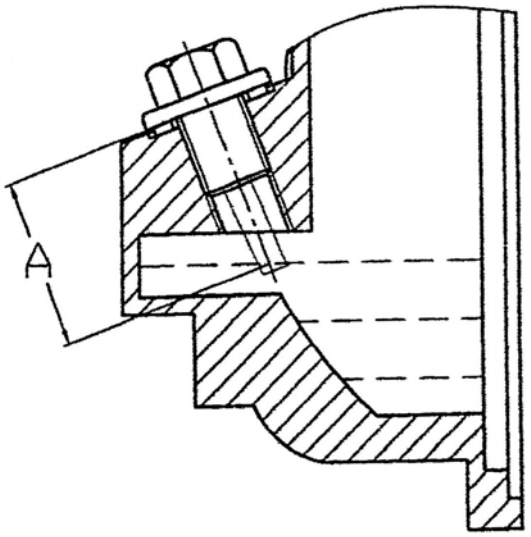

A= 41 mm

⚠ VARNING
Att köra fyrhjulingen med slitna däck, felaktigt monterade däck, däck med fel lufttryck eller andra däck än standardtypen inverkar negativt på fyrhjulingens köregenskaper och kan leda till en allvarlig olycka. Följ säkerhetsföreskrifterna nedan för att undvika en olycka.

Viktig säkerhetsinformation
Se till att däckens lufttryck är rätt enligt tabellen nedan. Använd endast däck av rekommenderad typ och storlek. Kontrollera att hjulen monterats korrekt. Om hjulen monterats fel kan det inverka negativt på fyrhjulingens köregenskaper och slita ut däcken i förtid.

DEMONTERING AV HJUL
1. Stäng av motorn, lägg i en växel och aktivera parkeringsbromsen.
2. Lossa hjulmuttrarna en aning.
3. Palla upp fyrhjulingens ena sida genom att placera ett stöd under fotplattans stag.
4. Skruva av hjulmuttrarna och ta av hjulet.

Lufttryck	
Fram	Bak
34,5 kPa / 5 PSI	34,5 kPa / 5 PSI

MONTERING AV HJUL
1. Se till att en växel är ilagd och att parkeringsbromsen är aktiverad. Placera hjulet i rätt läge på navet. Kontrollera att ventilen pekar utåt och att däckets rotationspil pekar åt rätt håll.
2. Skruva på hjulmuttrarna och dra åt dem med fingrarna.
3. Sänk ner fyrhjulingen till marken.
4. Dra åt hjulmuttrarna enligt tabellen för åtdragningsmoment i kapitel 15.

Inspektion av däck
När du byter till ett nytt däck ska du alltid använda däck av rekommenderad typ och storlek (se kapitel 18).

Mönsterdjup
Byt ut däcken där mönsterdjupet är 3 mm (1) eller mindre.

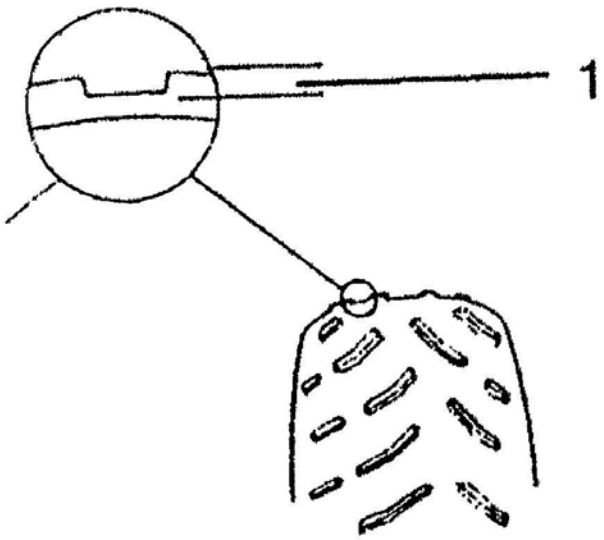

BYTE AV GLÖDLAMPOR

⚠ FÖRSIKTIGHET
Glödlamporna är varma medan de lyser och en stund efter att de har slocknat. Vänta tills glödlamporna har svalnat innan du börjar arbeta med dem. Ta inte i en halogenlampa med bara fingrarna. Hudens fett blir en värmekänslig fläck på glaset som gör att det lättare går sönder.

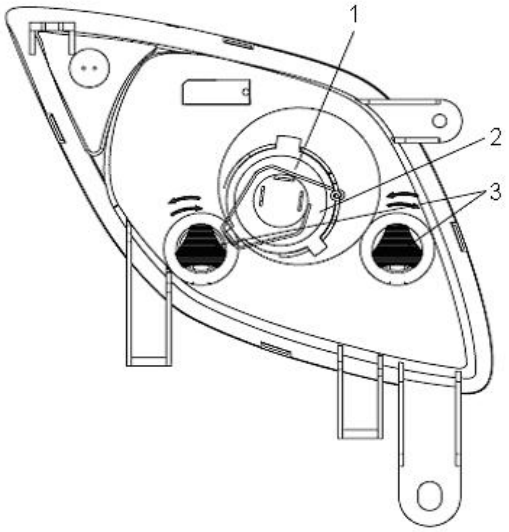

Strålkastare

1. Använd en lampa av typen 12 V 35 W / 35 W.
2. Ta bort kontakten från lampsockeln, lossa klämman (1) och ta bort lampan.
3. Montera en ny lampa i sockeln och passa in de tre klackarna korrekt. Sätt klämman på plats och anslut kontakten till sockeln.

Bakljus/bromsljus

1. Ta bort lyktglaset.
2. Byt ut den trasiga lampan mot en ny av samma typ.
3. Kontrollera att bakljuset och bromsljuset fungerar.
4. Montera tillbaka lyktglaset.

Indikeringslampa

1. Ta bort hållarpanelen.
2. Koppla bort lampan från kabelstammen, tryck in låstapparna och ta ut den ur hållaren.
3. Montera en ny lampa och sätt tillbaka panelen.

Justering av helljus

Helljuset kan justeras i höjdled.

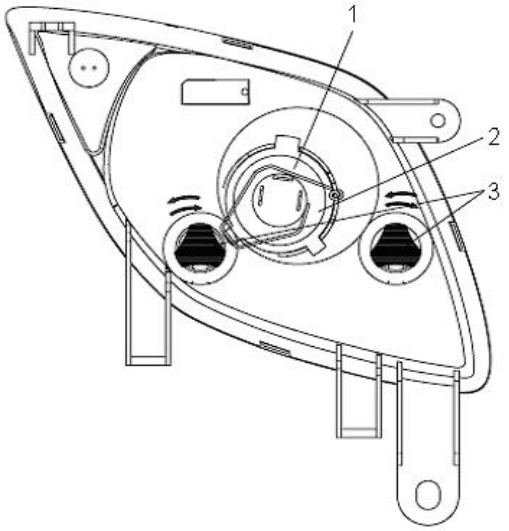

1. Ställ fyrhjulingen på ett plant underlag med strålkastarna cirka 3 meter från en vägg.
2. Mät avståndet från marken till mitten av strålkastaren och gör ett märke i samma höjd på väggen.
3. Starta motorn och slå på helljuset.
4. Kontrollera ljusbilden på väggen. Den starkaste delen av ljuset ska ligga cirka 71 mm under markeringen på väggen. **OBSERVERA:** En person måste sitta på sadeln för att inställningen ska bli rätt.
5. Vrid reglagen (3) medurs för att sänka ljuset och moturs för att höja ljuset.

RENGÖRING

Genom att hålla fyrhjulingen ren förlänger du livslängden på många komponenter.

Tvätt

Använd aldrig högtryckstvätt när du tvättar fyrhjulingen. Det höga trycket kan skada hjullager, packningar, plastpaneler och dekaler. Dessutom kan vatten komma in i motorn och avgassystemet.
Den säkraste och bästa tvättmetoden för din fyrhjuling är att använda en trädgårdsslang, en tvättsvamp och en blandning av ett milt rengöringsmedel och vatten. Börja alltid med att tvätta de övre delarna och fortsätt sedan med de nedre delarna. Skölj ofta med mycket vatten och torka torrt med sämskskinn så att det inte blir fläckar. Om någon varningsdekal skulle gå sönder eller falla av finns nya att köpa hos din återförsäljare.

Vaxning

Vaxa fyrhjulingen med ett bilvax utan slipmedel. Undvik starka rengöringsmedel eftersom de kan skada plast och lackerade ytor.

FÖRVARING

Rengöring – Tvätta av fyrhjulingen ordentligt.
Bränsle – Vrid bensinkranen till OFF och dränera förgasaren.
Motorolja och oljefilter - Varmkör motorn och byt därefter olja och filter.
Luftfilter – Kontrollera och rengör eller byt ut ytterfiltret och huvudfiltret. Rengör luftboxen och töm dräneringsröret.
Kontrollera samtliga vätskenivåer – Kontrollera följande vätskenivåer och byt vid behov: växellådsolja och bromsvätska (byt vartannat år eller vid behov om vätskan ser mörk eller förorenad ut).
Smörj cylindern – Spreja en lättflytande olja in i cylindern genom tändstiftshålet för att undvika rostangrepp.
Kontrollera och smörj vajrar
Batteri – Ta ur batteriet och fyll på med destillerat vatten till rätt nivå. Använd inte kranvatten, eftersom det innehåller mineraler som skadar batteriet. Lägg på polfett eller kopparpasta på batteripolerna. Ladda batteriet.
Förvaringsutrymme – Kontrollera att lufttrycket är rätt i däcken och palla upp fyrhjulingen med samtliga hjul minst 25-50 mm över marken. Se till att utrymmet är välventilerat. Täck fyrhjulingen med ett kapell. Använd ett material som andas, så att inte kondens kan uppstå och leda till rostangrepp.

TRANSPORT

Följ instruktionerna nedan när fyrhjulingen ska transporteras.

1. Stäng av motorn och ta ur nyckeln.
2. Stäng av bensinkranen.
3. Kontrollera att tanklocket, oljepåfyllningslocket och sadeln sitter fast ordentligt.
4. Spänn alltid fast fyrhjulingens ram ordentligt vid transportfordonet med exempelvis spännband.
5. Lägg alltid i en växel och aktivera parkeringsbromsen.

16. FELSÖKNING

DRIVREMMEN SLIRAR

Trolig orsak	Lösning
Du försöker köra upp fyrhjulingen på ett släp eller liknande med högväxeln ilagd.	Lägg i lågväxeln så att inte drivremmen slirar när du ska köra upp fyrhjulingen på ett släp eller liknande (260/300 cc).
Du försöker köra upp fyrhjulingen på ett släp eller liknande.	Kör aldrig fyrhjulingen i brantare lutningar än 15 % (150/200 cc).
Du startar i en brant uppförsbacke.	När du startar i en uppförsbacke ska du använda lågväxeln eller gå av fyrhjulingen efter att du har aktiverat parkeringsbromsen och sedan utföra K-svängen som beskrivs i kapitel 11 (260/300 cc).
	Aktivera parkeringsbromsen, gå av fyrhjulingen och utför sedan K-svängen som beskrivs i kapitel 11 (150/200 cc).
Du kör på lågt varvtal eller i låg hastighet (ca 5-12 km/h).	Kör snabbare eller använd lågväxeln. Lågväxeln rekommenderas för att sänka CVT-systemets arbetstemperatur och förlänga komponenternas livslängd (260/300 cc).
	Kör snabbare (150/200 cc).
Fyrhjulingen har inte blivit varm beroende på låg lufttemperatur	Varmkör motorn i minst 5 minuter. Lägg sedan i neutralläget och gasa snabbt 1/8 av gasreglagets längd 5-7 gånger. Detta gör drivremmen mer flexibel och hindrar den från att slira.
Kopplingen aktiveras långsamt respektive lätt.	Använd gasreglaget snabbt och distinkt så fungerar kopplingen effektivt.
Du drar eller skjuter last på lågt varvtal eller i låg hastighet.	Använd endast lågväxeln.
Du har kört fast i lera eller snö.	Lägg i lågväxeln och gasa snabbt och aggressivt för att aktivera kopplingen. Gasa inte för mycket så att du förlorar kontrollen över fyrhjulingen (260/300 cc).
	Stäng av motorn, gå av fyrhjulingen och dra upp den ur leran/snön (150/200 cc).
Du försöker klättra över ett stort föremål från stillastående (260/300 cc).	Lägg i lågväxeln och gasa snabbt, kort och aggressivt för att aktivera kopplingen. Gasa inte för mycket så att du förlorar kontrollen över fyrhjulingen.

SVAGT BATTERI

Trolig orsak	Lösning
Du har försökt starta motorn för länge.	Se kapitel 7 och kontrollera bränsle-, luft-, tändnings- och kompressionssystem.
Du har glömt tändningslåset på ON under en längre tid.	Ta för vana att alltid slå av tändningen och ta ur nyckeln när du parkerar.

⚠ VARNING
Modeller på 150, 260 och 300 kubik är utrustade med elstart. Motorn går inte att starta om batteriet är för svagt.

⚠ VARNING
Modeller på 200 kubik är utrustade med dragstart. Tändsystemet är dock beroende av ström från batteriet. Motorn startar inte om spänningen i batteriet är under 8 volt.

MOTORN STARTAR INTE / ÄR SVÅRSTARTAD

BRÄNSLESYSTEM

Bränsletank

- Tom
- Igensatt ventilationshål
- Dålig bensin eller vatten eller annat främmande ämne i bensinen

Förgasare

- Dålig bensin eller vatten eller annat främmande ämne i bensinen
- Igensatt luftmunstycke
- Igensatt luftpassage
- Felaktigt inställd luftskruv
- Igensatt tomgångsluftpassage
- Läckande ventilsäte
- Felaktigt inställd bränslenivå
- Igensatt startmunstycke
- Suger in extraluft

Automatchoke

- Defekt startkolv
- Defekt vax

Luftfilter

- Igensatt luftfilter
- Felaktigt anpassad luftrenare

KOMPRESSIONSSYSTEM

Cylinder och topplock

- Löst tändstift
- Löst topplock
- Läckande topplockspackning
- Läckande cylinderpackning
- Sliten, skadad eller skuren cylinder

Kolv och kolvring

- Sliten kolv
- Sliten eller skadad kolvring
- Skuren kolvring
- Skuren eller skadad kolv

Ventilsystem

- Felaktigt ventilspel
- Läckande ventil
- Glapp mellan ventil och ventilsäte
- Felaktiga ventiltider
- Defekt ventilfjäder
- Skuren ventil

TÄNDSYSTEM

Batteri

- För lite ström i batteriet
- Defekt batteri

Säkring

- Bränd säkring
- Dålig kontakt

Tändstift

- Fel elektrodavstånd
- Slitna elektroder
- Ledning mellan poler skadad
- Fel värmetal
- Defekt tändhatt

Tändspole

- Defekt eller kortsluten primär-/sekundärspole
- Defekt högspänningskabel
- Defekt tändspolshölje

Tändsystem

- Defekt tändenhet
- Defekt pickup-spole
- Defekt woodruff-kil på magneten

Strömbrytare

- Defekt tändningslås
- Defekt motorstoppknapp
- Defekt bromskontakt

Ledningar

- Lösa batterianslutningar
- Lösa kopplingar
- Dålig jordning
- Brutna ledningar

DÅLIG PRESTANDA VID TOMGÅNGSVARVTAL

Förgasare

- Löst eller igensatt luftmunstycke

- Skadad förgasaranslutning
- Dåligt åtdragna klämmor på förgasaranslutning
- Felinställt tomgångsvarvtal (luftskruv, tomgångsjusteringsskruv)
- Feljusterad gasvajer
- Flödad förgasare

Automatchoke
- Defekt startkolv
- Felaktig vaxfunktion

Luftfilter
- Igensatt luftfilter

Tändsystem
- Defekt tändstift
- Defekt högspänningskabel
- Defekt tändenhet
- Defekt pickup-spole
- Defekt tändspole

Ventilsystem
- Feljusterat ventilspel

DÅLIG KRAFT VID MELLANHÖGA OCH HÖGA VARVTAL

Förgasare
- Feljusterad bränslenivå
- Igensatt huvudmunstycke
- Löst eller igensatt luftmunstycke

Luftfilter
- Igensatt luftfilter

LÅG TOPPHASTIGHET

Tändsystem
- Smutsigt tändstift
- Felaktigt värmetal
- Defekt tändenhet
- Defekt pickup-spole

Bränslesystem
- Igensatt ventilationshål på bränsletanken
- Igensatt luftfilter
- Igensatta munstycken
- Feljusterad bränslenivå
- Feljusterad ventilationsslang för förgasare

Kompressionssystem
- Sliten, skadad eller skuren cylinder
- Sliten eller skadad kolvring

- Läckande topplockspackning
- Läckande cylinderpackning
- Sotbeläggningar
- Feljusterat ventilspel
- Glapp mellan ventil och ventilsäte
- Felaktiga ventiltider

Koppling
- Se avsnittet om påliggande/slirande koppling

Motorolja
- Felaktig oljenivå (för låg eller hög nivå)

Tändsystem
- Defekt tändstift
- Defekt högspänningskabel
- Defekt tändenhet
- Defekt pickup-spole
- Defekt tändspole

Ventilsystem
- Feljusterat ventilspel

MOTORN GÅR FÖR VARM

Tändsystem
- Felaktigt värmetal
- Fel elektrodavstånd
- Defekt tändenhet

Bränslesystem
- Feljusterad förgasare
- Igensatt luftfilter
- Feljusterad bränslenivå

Kompressionssystem
- Sotbeläggningar
- Feljusterat ventilspel
- Felaktiga ventiltider

Motorolja
- Felaktig oljenivå (för låg eller hög nivå)
- Felaktig oljeviskositet
- Olja av dålig kvalitet

Bromsar
- Bromsarna ligger på

Kylsystem
- Defekt fläktmotor (260/300 cc)

- Defekt termostat (260/300 cc)
- Defekt termokontakt (260/300 cc)
- För låg kylvätskenivå (260/300 cc)
- Defekt kylare (igensatt, skadad) (260/300 cc)
- Defekt kylarlock (260/300 cc)
- Defekt kylvätskepump (260/300 cc)
- Fläktmotor inte ansluten (260/300 cc)
- Skräp fastnat i kylfläkt (150/200 cc)

MOTORN GÅR FÖR KALL (260/300 cc)

Kylsystem

- Defekt termostat
- Defekt termokontakt

KOPPLINGEN FUNGERAR INTE:
MOTORN GÅR, MEN FYRHJULINGEN RÖR SIG INTE

Drivrem

- Sliten, böjd, slirar

Kam, glidkontakt

- Sliten, skadad

Kompressionsfjäder

- Skadad

Kugghjul

- Skadade

SLIRANDE KOPPLING

Kopplingsviktfjäder

- Sliten, lös

Kopplingslamell

- Sliten, skadad

Primär glidskiva

- Skuren

TRÖGA STARTEGENSKAPER

Drivrem

- Slirande/oljig drivrem

Primär glidskiva

- Skadad
- Felaktig funktion

Kompressionsfjäder

- Sliten, lös

Sekundär glidskiva

- Slitet styrpinnespår
- Sliten styrpinne
- Felaktig funktion

Kopplingslamell

- Sliten, böjd

LÅG TOPPHASTIGHET

Drivrem

- Sliten/oljig drivrem

Rullvikt

- Sliten/felaktig funktion på primär/sekundär glidskiva

CVT-SYSTEM

Felaktigt primärkopplingsläge

- Felaktigt monterad motor (se kapitel 12)

DEFEKT BROMS, DÅLIG BROMSVERKAN

- Slitna framhjulslager
- Slitna bromsbelägg
- Slitna bromsskivor
- Luft i bromssystemet
- Läckande bromsvätska
- Defekt huvudcylinder
- Defekt bromsokstätning
- Lös fästbult
- Bruten bromsslang
- Olja eller fett på bromsbelägg
- Olja eller fett på bromsskivor

17. VERKTYG

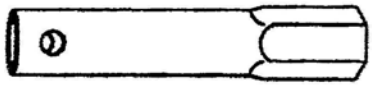

Tändstiftsnyckel
16 mm (150/200 cc)
18 mm (260 cc)

Öppen nyckel
(8, 10 mm)

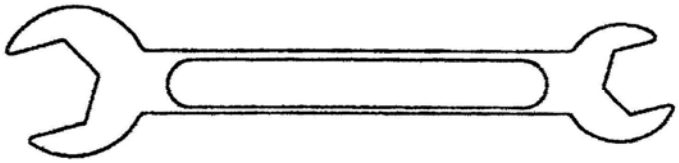

Öppen nyckel
(12, 14 mm)

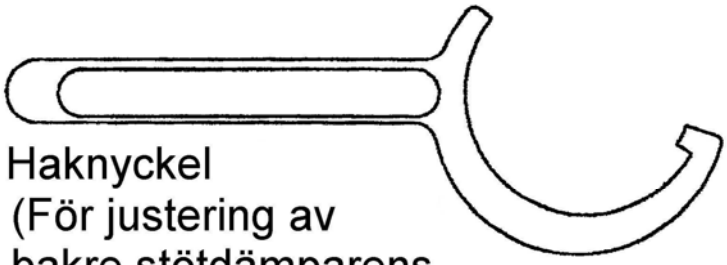

Haknyckel
(För justering av
bakre stötdämparens
fjäderförspänning)

18. SPECIFIKATIONER

Volym, mått och vikt		
	150/200 cc	**260/300 cc**
Bränsletank	14,5 liter	
Motorolja	0,9 liter (150 cc) 1 liter (200 cc)	1,4 liter
Markfrigång	155 mm	175 mm
Höjd	1175 mm	1195 mm
Längd	2015 mm	2015 mm
Bredd	1120 mm	1140 mm
Sadelhöjd	870 mm	890 mm
Hjulbas	1205 mm	
Vändradie	3100 mm	3277 mm
Torrvikt	236 kg	295 kg
Främre pakethållare	10 kg	
Bakre pakethållare	20 kg	
Maximal lastkapacitet (inkl. förare & last)	150 kg	
Drivsystem		
Drivsystem	CVT	
Framdäck	22 x 7-10	24 x 8-12
Bakdäck	22 x 10-10	24 x 11-10
Lufttryck i framdäck	5 PSI	
Lufttryck i bakdäck	5 PSI	
Bromssystem		
Färdbroms fram och bak	Hydraulisk skivbroms	
Parkeringsbroms (alla hjul)	Hydraulisk låsning	
Reservbroms (bakhjul)	Hydraulisk skivbroms	

Motor				
	150 cc	200 cc	260 cc	300 cc
Motortyp	LH157QMJ-B 1-cyl, 4-takt, OHC	LH163QML 1-cyl, 4-takt, OHC	LH170MM 1-cyl, 4-takt, SOHC	LH173MM 1-cyl, 4-takt, SOHC
Borrning x slag	57 x 57,8 mm	62,5 x 57,8 mm	70 x 66,8 mm	72,5 x 66,8 mm
Slagvolym	147,5 cm^3	177,3 cm^3	257 cm^3	275 cm^3
Startsystem	Elstart	Elstart Dragstart	Elstart	
Kylsystem	Luftkyld	Luft-/oljekyld	Vätskekyld	
Smörjsystem	Våtsump			
Förgasare	CVK			
Tändsystem	CDI		TCI	
Tändstift	NGK C7HSA		NGK DR8EA	

Elsystem		
	150/200 cc	**260/300 cc**
Batteri	12 V 9 Ah	12 V 14 Ah
Strålkastare	35 W / 35 W	35 W / 35 W
Bromsljus / bakljus	21 W / 5 W	21 W / 5 W
Backindikator	12 V 1 W	12 V 1 W
Fläktindikator	-	12 V 1 W
Helljusindikator	12 V 1 W	12 V 1 W
Neutrallägesindikator	12 V 1 W	12 V 1 W
Temperaturvarningslampa	-	12 V 1 W
Blinkerslampa	12 V 10 W x 4	12 V 10 W x 4
Blinkersindikator	12 V 1 W	12 V 1 W
Parkeringsljus	12 V 5 W	12 V 5 W

19. KOPPLINGSSCHEMA

Förkortning	Färg
B	Svart
Y	Gul
P	Rosa
R	Röd
Br	Brun
W	Vit
Bl	Blå
G	Grön
G/Bl	Grön/blå
G/W	Grön/vit
Y/R	Gul/röd
B/W	Svart/vit
Br/W	Brun/vit
G/R	Grön/röd
G/Y	Grön/gul
B/R	Svart/röd
Pu	Lila
B/Y	Svart/gul
Br/R	Brun/röd
Gr	Grå

Kopplingsschema för LH150/200 ATV-B, europeisk modell.

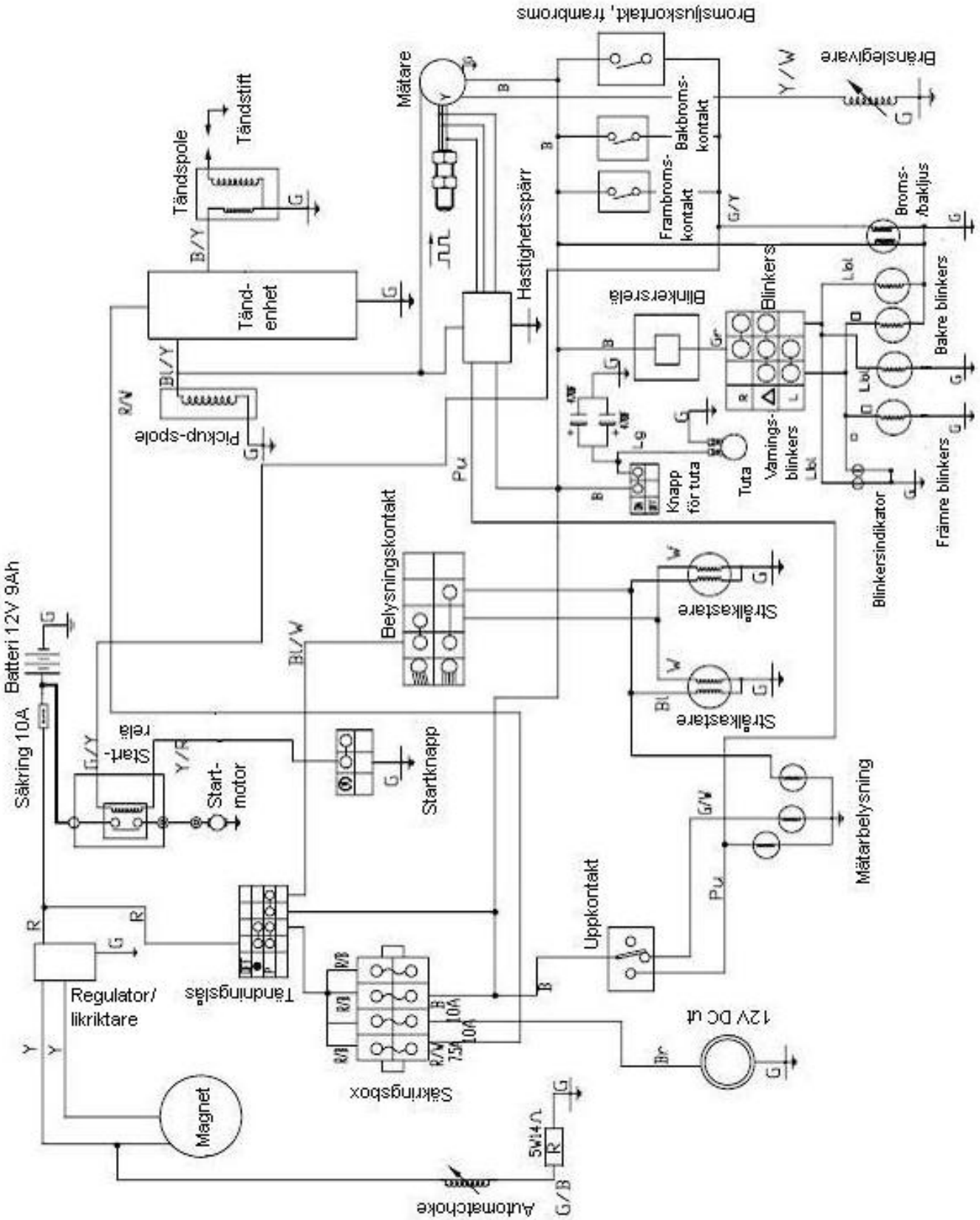
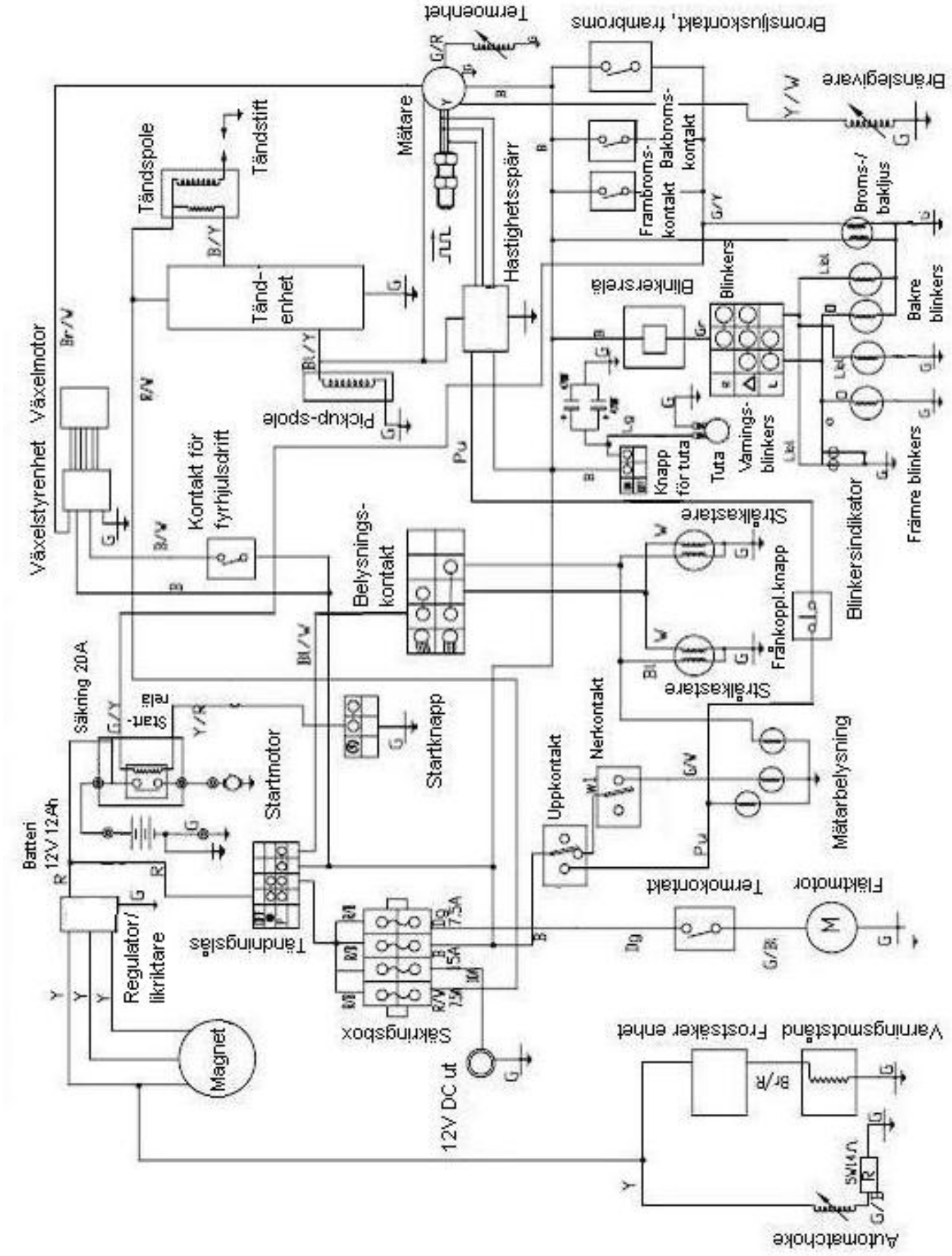
Kopplingsschema för LH260/300 ATV-B, europeisk modell.